27" (68.5 cm) Monitor mit IPS-Panel Technologie, WQHD Auflösung und USB-C-Verbindung

Der XUB2792QSC mit einem USB-C-Anschluss bietet Ihnen die Möglichkeit, Ihren Arbeitsplatz zu vereinfachen, indem Sie ein einziges Kabel zur Datenübergabe, Stromversorgung (65W) und zum Aufladen des Notebooks über den Monitor verwenden. Gestalten Sie sich Ihre komfortable Grundlage für eine moderne Arbeitsumgebung. Das IPS-Panel mit WQHD-Auflösung (2560x1440) bieten deutlich schärfere Bilder, eine exzellente Farbperformance und breite Betrachtungswinkel. Der Monitor ist zusätzlich mit Lautsprechern, einem Kopfhöreranschluss, einer Blaulicht-Reduzierungsfunktion und einem ergonomischen, höhenverstellbaren Standfuß für einen optimalen Bedienkomfort, ausgestattet.

Die TCO-Konformität und ein geringer Stromverbrauch machen den XUB2792QSC zu einem idealen Monitor für einen modernen und umweltbewussten Arbeitsplatz mit großer Produktivität.

IPS Technologie

Die IPS-Displays sind vor allem für weite Betrachtungswinkel und natürliche, hochgenaue Farben bekannt. Sie eignen sich besonders für farbkritische Anwendungen.

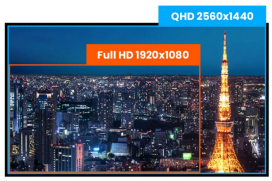

QHD

Mit der QHD-Auflösung (2560x1440p) ist Ihr Monitor bereit, hochauflösende Bilder anzuzeigen. Das bedeutet, dass Sie mehr Informationen auf Ihrem Bildschirm unterbringen können, d.h. über 76 % mehr im Vergleich zu einem Monitor mit Full-HD-Auflösung (1920x1080).

01 DISPLAY EIGENSCHAFTEN

Design	dreiseitig rahmenlosen Design
Bilddiagonale	27", 68.5cm
Panel-Technologie	IPS Panel Technology LED, matte Oberfläche
Physikalische Auflösung	2560 x 1440 @75Hz (DisplayPort&HDMI, 3.7megapixel WQHD)
Bildformat	16:9
Helligkeit	350 cd/m²
Kontrastverhältnis	1000:1
Erweitertes Kontrast Verhältnis	80M:1
Reaktionszeit (GTG)	4ms
Blickwinkel	horizontal/vertikal: 178°/178°, rechts/links: 89°/89°, nach oben/unten: 89°/89°
Farbunterstützung	16.7mln (sRGB: 99%; NTSC: 72%)
Horizontalfrequenz	30 - 120kHz
Arbeitsfläche H x B	596.7 x 335.7mm, 23.5 x 13.2"
Pixelabstand	0.233mm
Farbe	matt, schwarz

02 SCHNITTSTELLEN & ANSCHLÜSSE

Video Eingang	HDMI x1 DisplayPort x1 USB-C x1 ((Power delivery 65W))
USB HUB	x2 (v.3.0 (DC5V, 900mA))
HDCP	ja
Kopfhörer Anschluss	ja

03 FEATURES

Blaulicht Reduktion	ja
Flicker Free LED	ja
Extra	i-style Colour
OSD Menu Sprachen	EN, DE, FR, ES, IT, RU, JP, CZ, NL, PL
Bedientasten	Power, Menü / Auswahl, heraufscrollen / Lautstärke, runterscrollen/ ECO Mode, Exit, Input
Lautsprecher	2 x 2W
Diebstahlschutz	Kensington-lock™ vorbereitet, DDC2B, Mac OSX

04 MECHANISCH

Verstellmöglichkeiten	Höhe, Swivel, Tilt, Pivot (Rotation auf beiden Seiten)
Höhenverstellbar	130mm
Rotierbar (Pivotfunktion)	90°
Drehwinkel	90°; 45° links; 45° rechts
Neigungswinkel	22° nach oben; 5° nach unten
VESA Halterung	100 x 100mm
Kabelmanagement	ja

05 ENTHALTENES ZUBEHÖR

Kabel	Netz, HDMI, DP, USB-C
Sonstige	Leitfaden zur Inbetriebnahme, Sicherheits-Hinweise

06 STROMVERWALTUNG

Netzteil	intern
Stromversorgung	AC 100 - 240V, 50/60Hz
Leistungaufnahme	21W typisch, 0.5W Standby, 0.5W ausgeschaltet

07 LEISTUNG

Vorschriften	TCO Certified, CE, TÜV-GS, EAC, VCCI-B, PSE, RoHS support, ErP, WEEE, REACH, UKCA
Energieeffizienzklasse (Regulation (EU) 2017/1369)	F
REACH SVHC	über 0.1% Blei enthalten

08 ABMESSUNGEN / GEWICHT

Produkt Abmessungen B x H x T	613.5 x 412.5(542.5) x 230mm
Verpackung Abmessungen B x H x T	692 x 198 x 490mm
Gewicht (ohne Verpackung)	7.5kg
Gewicht (inkl Verpackung)	9.3kg
EAN code	4948570117932

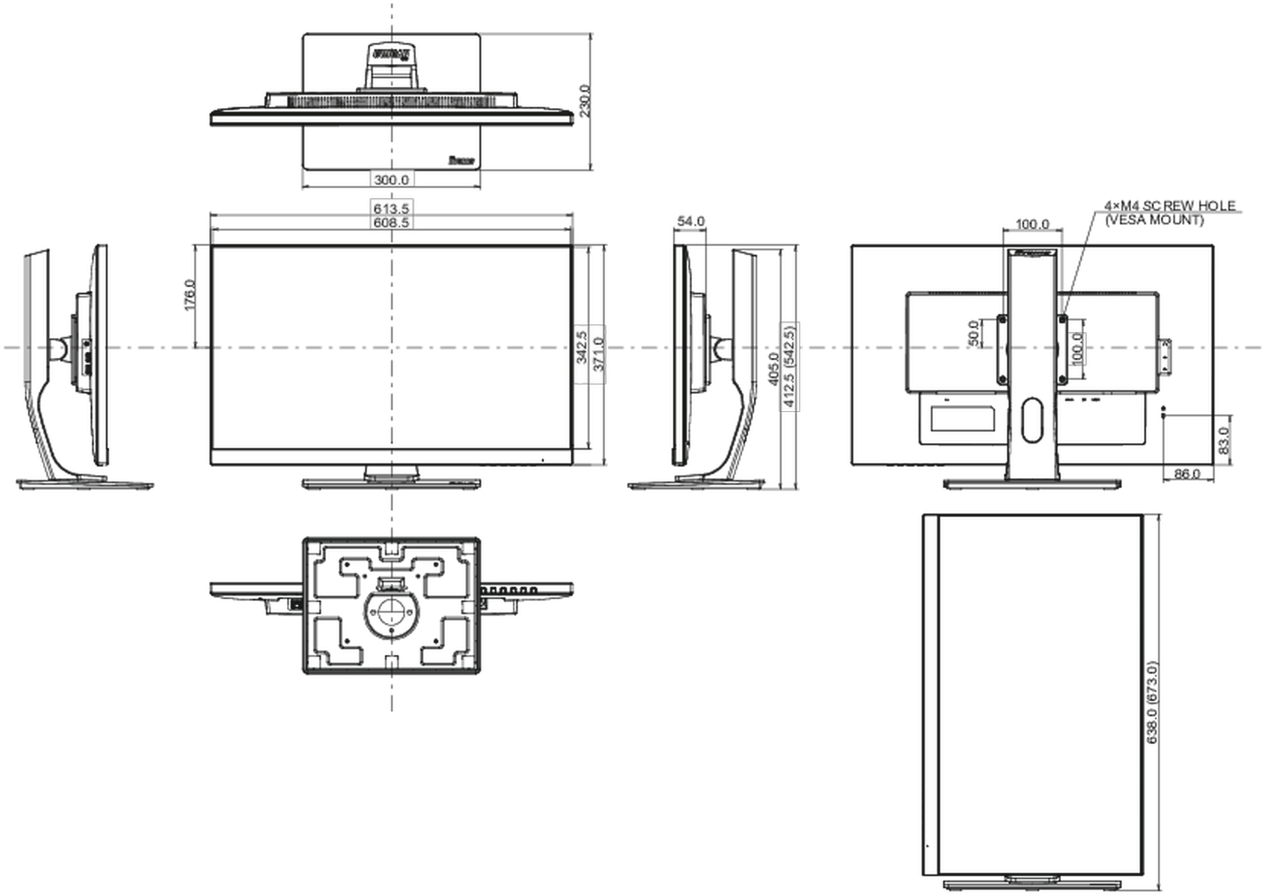

Alle Warenzeichen sind eingetragene Handelsmarken. Irrtum und Änderungen in den Spezifikationen vorbehalten. Alle LCD's erfüllen die ISO-9241-307:2008 Pixelfehlerklasse.

© IIYAMA CORPORATION. ALL RIGHTS RESERVED