Controlla il gioco con il GB2790QSU Gold Phoenix a 240Hz

Il Gold Phoenix è la scelta definitiva che ti permette di sfruttare al massimo il tuo potenziale di gioco. Dotato delle più recenti tecnologie, tra cui FreeSync Premium, il Gold Phoenix da 27” offre una frequenza di aggiornamento a 240Hz e un tempo di risposta di 1 ms MPRT, assicurandoti il pieno supporto che ti serve per sviluppare le tue abilita’.

La tecnologia del pannello Fast IPS garantisce una qualità d’immagine eccezionale. La possibilità di regolare la luminosità e le tonalità scure con la tecnologia Black Tuner offre maggiori prestazioni di visualizzazione nelle aree ombreggiate. Grazie al supporto regolabile in altezza è possibile regolare facilmente la posizione dello schermo in base alle proprie preferenze per garantire comfort durante le lunghe sessioni di gioco.

240Hz & 1ms MPRT

La tecnologia del pannello Fast IPS a 240Hz garantisce immagini vivide e ad alta fedeltà, visualizzate con un’eccezionale accuratezza dei colori e fornisce un tempo di risposta (MPRT) di soli 1ms.

Tecnologia FreeSync™ Premium

Questo monitor garantisce una bassa latenza in ingresso e una bassa compensazione del framerate, ponendo fine a qualsiasi problema di Screen Tearing o Stuttering a praticamente qualsiasi framerate.

01 CARATTERISTICHE DISPLAY

Diagonale	27", 68.5cm
Pannello	Fast IPS, finitura opaca
Risoluzione nativa	2560 x 1440 @240Hz (3.7 megapixel WQHD, DisplayPort)
Format	16:9
Luminosità	400 cd/m²
Contrasto statico	1000:1
Contrasto avanzato	80M:1
Tempo di risposta (MPRT)	1ms
Angolo di visione	orizzontale/verticale: 178°/178°, sinistra/destro 89°/89°, alto/gíu: 89°/89°
Supporta colore	16.7mln 8bit
Siincronizzazione orizontale	31 - 352kHz
Angolo di visione L x H	596.7 x 335.7mm, 23.5 x 13.2"
Pixel pitch	0.233mm
Color	opaca, nero

02 INTERFACCE / CONNETTORI / CONTROLLI

Connettore ingresso	HDMI x1 (v.2.0 max. 2560 x 1440 @144Hz) DisplayPort x1 (v.1.4 max. 2560 x 1440 @240Hz)
USB HUB	x2 (v.3.0 DC5V, 900mA)
HDCP	si
Connettore cuffie	si

03 CARATTERISTICHE SPECIALI

Riduzione luce blu	si
Flicker free	si
supporta la Tecnologia Adaptive Sync	HDMI: 2560 x 1440 @48-144Hz, DP: 2560 x 1440 @48-240Hz
HDR	HDR400
Lingua OSD	EN, DE, FR, ES, IT, RU, JP, CZ, NL, PL
Pulsanti controllo	Accensione, menu/selezione, su/volume, giu'/ i-Style, uscita/ECO, selezione ingresso
Controllo utente	picture adjust (contrast, brightness, overdrive, ACR, ECO, blue light reducer, Black Tuner, colour saturation, MBR, AMD FreeSync Premium), input select, audio adjust (volume, mute), store user settings, colour settings (colour temperature, 6-Axis, user preset, gamma), image adjust (i-Style colour, X-Res Technology, sharp & soft, RGB range, video mode adjust), language, setup menu (OSD H. position, OSD V. position, OSD rotation, OSD time out, opening logo, LED), display information, reset
Altoparlanti	2 x 2W
Utilità	brevettato Kensington-lock™, DDC2B, Mac OSX

04 MECCANICA

Regolazione posizione display	altezza, pivot (rotazione), tilt
Regolazione altezza	130mm
Rotazione (funzione PIVOT)	90°
Angolo di inclinazione	18° alto; 3° giù
Montaggio VESA	100 x 100mm

Passaggio cavi	si

05 ACCESSORI INCLUSI

Cavo	di alimentazione, USB, HDMI, DP
Altro	guida rapida, guida di sicurezza

06 ALIMENTAZIONE

Unità di alimentazione	interno
Alimentazione	AC 100 - 240V, 50/60Hz
Consumo energia	33W tipico, 0.5W stand by, 0.5W spento

07 SOSTENIBILITA'

Norme	CE, TÜV-Bauart, EAC, PSE, RoHS support, ErP, WEEE, VCCI, REACH, UKCA
Classe efficienza energetica (Regulation (EU) 2017/1369)	G
REACH SVHC	sopra 0.1%: Piombo

08 DIMENSIONI / PESO

Prodotti dimensioni L x H x P	614 x 409.5 (539.5) x 256mm
Peso (netto)	5.5kg
EAN code	4948570117802

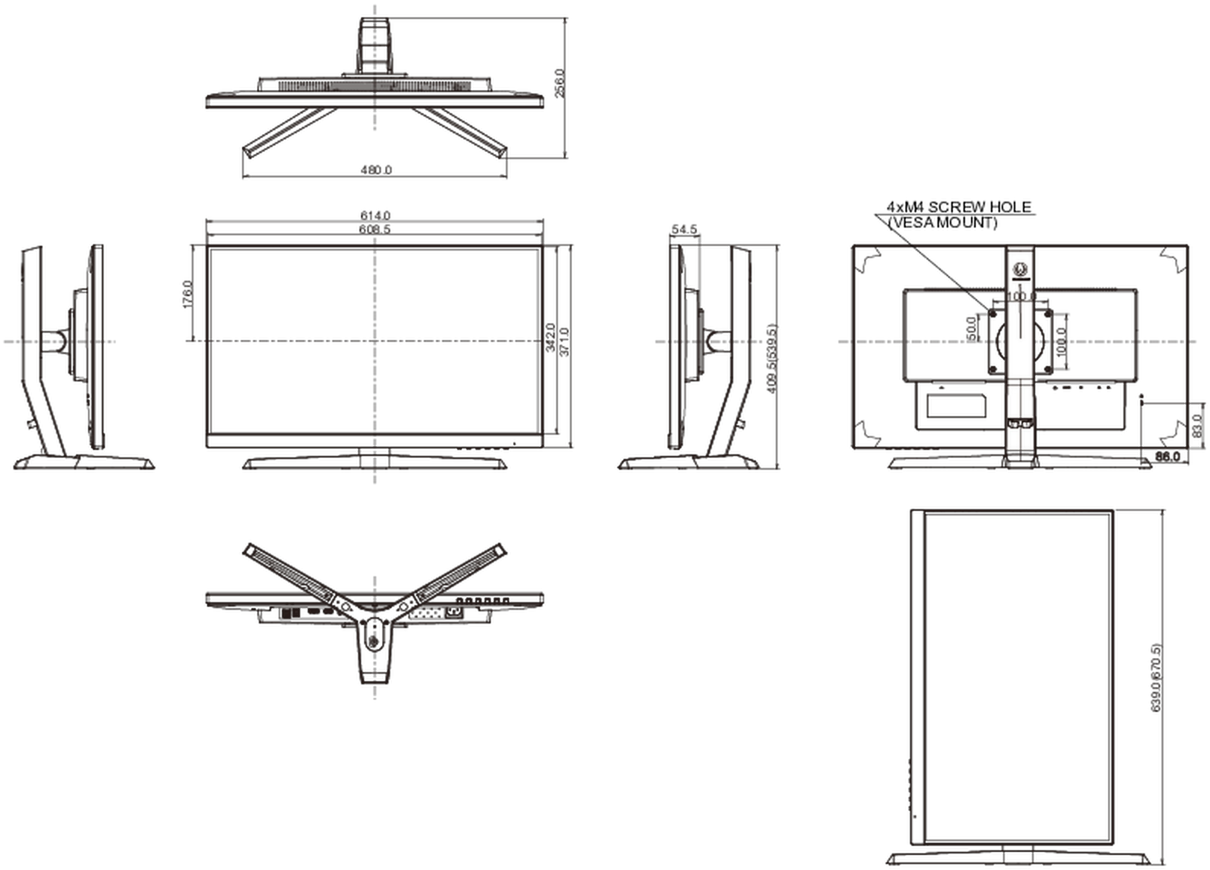

Tutti i marchi e i marchi registrati citati. E & O E. Specifiche soggette a modifiche senza preavviso. Tutti i display LCD è conforme alla norma ISO-9241-307:2008 in connessione con difetti dei pixel.

© IIYAMA CORPORATION. ALL RIGHTS RESERVED