Zero-Gap Wall Mount | Ultra Slim | 4K UHD | Android | 24/7 | RS232C | Media Player | PORTRAIT | Remote | HDMI | VESA

Профессиональный 50-дюймовый Digital Signage дисплей , разрешением 4K UHD

Этот дисплей с высокой яркостью обеспечивает динамичный и четкий контент, призванный привлечь и захватить Вашу аудиторию. Тонкая рамка и по-настоящему коммерческий дисплей с разрешением 4K UHD (3840 x 2160), яркостью 700 кд/м^2 и контрастностью 4000: 1 обеспечивают яркие, детализированные и возвышенные изображения. Благодаря встроенному Android 9.0, Вы можете легко настроить дисплей, установив приложения прямо на него, что делает его идеальным выбором для цифровых вывесок, общения в магазине и обмена сообщениями.

LH5070UHB разработан для непрерывной круглосуточной работы, поэтому его можно устанавливать и использовать как в альбомной, так и в портретной ориентации. Впечатляющая и наименьшая в своем классе глубина корпуса 30мм (при использовании прилагаемых проприетарных кронштейнов) означает, что этот дисплей можно установить незаметно и элегантно в любом месте.

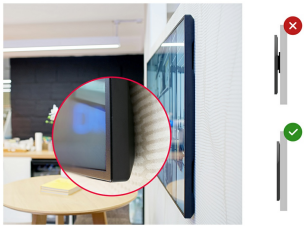

Zero-Gap Wall Mount

Style commercial interiors with Ultra Slim line displays and portray them like smart artwork, using the included Zero-Gap wall mount brackets.

УЛЬТРАТОНКИЙ

Менее чем 50 процентов глубины по сравнению с аналогичными моделями, потрясающий и лучший в своем классе дисплей с общей глубиной 30-миллиметров будет выглядеть элегантно везде.

01 ХАРАКТЕРИСТИКИ ДИСПЛЕЯ

Дизайн	Thin bezel
Диагональ	49.5", 125.7см
Панель	VA, затемнение 2%
Разрешение	3840 x 2160 @60Гц (8.3 MegaPixels 4K UHD)
Соотношение сторон	16:9
Яркость	700 cd/m²
Контрастность	4000:1
Время отклика (GTG)	8мс
Видимая область	горизонталь/вертикаль: 178°/178°, право/лево: 89°/89°, вверх/вниз: 89°/89°
Поддержка цвета	1.07B 10bit (8bit + Hi-FRC)
Частота горизонтальной развертки	28 - 135кГц
Видимая область Ш x В	1095.8 x 616.4мм, 43.1 x 24.3"
Ширина безеля стороны, верх, низ)	11мм, 11мм, 11мм
Размер пикселя	0.285мм
Цвет и отделка безеля	черный, матовый

02 ИНТЕРФЕЙСЫ / РАЗЪЕМЫ / УПРАВЛЕНИЕ

Вход цифрового сигнала	HDMI x2 (v.2.0, max. 3840x2160 @60Hz)
Управление	RS-232c x1 (2.5mm mini jack) RJ45 (LAN) x1 IR x1 (3.5mm stereo mini)
Аудио выход	Mini jack x1 (3.5mm - stereo)
HDCP	v.2.3
USB ports	x2 (v.2.0)

03 ФУНКЦИИ

Интегрированное ПО	Android OS 9.0 (Full HD), iiWare
Аппаратные средства	CPU: A53*2, quad core 1.5G, GPU: Mali G51 MP2, Memory: 3GB DDR4, Storage:32GB eMMC
Максимальное (неперерывное) время работы	24/7
Anti image retention	да
Воспроизведение мультимедиа	да
Корпус (безель)	metal

04 ОСНОВНОЕ

Языки экранного меню	EN, DE, FR, ES, IT, CN, RU, JP, CZ, NL, PL
Кнопки управления	Power
Настройки пользователя	picture (picture mode, contrast, brightness, hue, sharpness, saturation, black level, colour temp., aspect ratio, gamma selection), sound (balance, treble, bass), setting (OSD off timer, colour range, orientation, CEC options, wake on LAN, auto wake up, boot on source, logo on/off, HDMI version, IR/keypad lock, language, power saving, recovery from power off, restore to default), time (date, current time, scheduler), information (iiWare version, FW version, release date, current resolution, IP address, Wi-Fi MAC address, MAC address, internal thermal temp.)
Plug&Play	DDC2B

05 МЕХАНИЧЕСКИЕ ХАРАКТЕРИСТИКИ

Ориентация	ландшафт, портрет
Безвентиляторный дизайн	да
Крепление VESA	400 x 400mm
Диапазон рабочих температур	0°C - 40°C
Диапазон температур хранения	- 20°C - 60°C
MTBF	50.000 часов (включая подсветку)

06 6.АКСЕССУАРЫ

Кабели	Питание, USB, HDMI, RS-232c, IR-Extender
Руководства пользователя	Краткое руководство по началу работы, Руководство по безопасности
Прочее	Кронштейны для настенного монтажа, Наклейки для отверстий под винты, Клейкие зажимы для кабель-менеджмента
Пульт ДУ	да (батарейки в комплекте)

07 POWER-MANAGEMENT

Блок питания	внешний
Питание	DC 24 V
Потребляемая мощность	95W стандарт, 0.5W ожидание, 0.3W отключено

08 СТАНДАРТЫ

Сертификаты	CE, TÜV-Bauart, RoHS support, ErP, WEEE, REACH, UKCA

09 РАЗМЕР / ВЕС

Размер продукта Ш x В x Г	1122.2. x 643 x 30мм
Размер коробки Ш x В x Г	1265 x 774 x 163мм
Вес (без упаковки)	16кг
Вес (с упаковкой)	20.3кг
EAN код	4948570120505

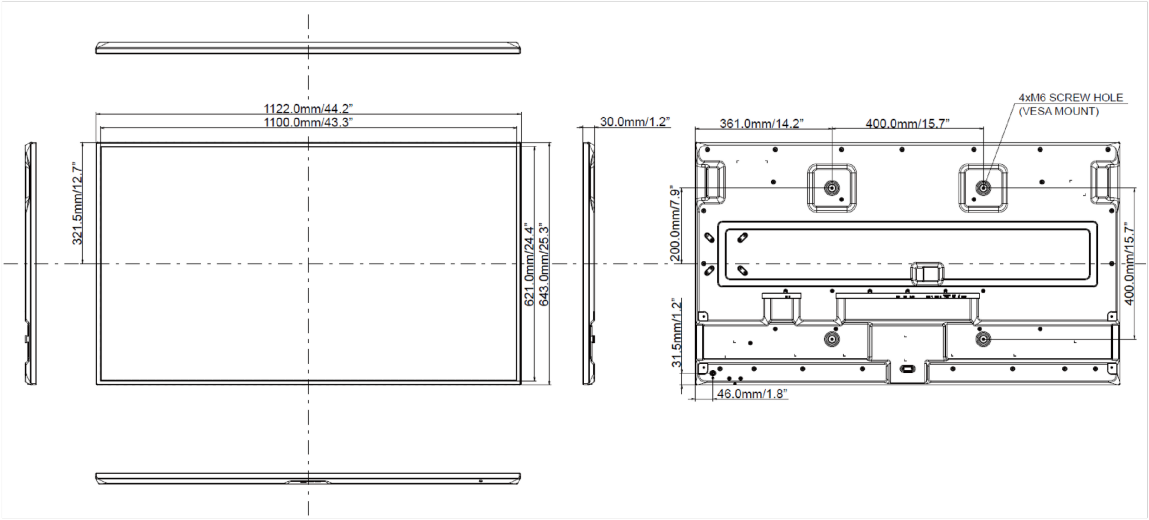

Все товарные знаки и торговые марки являются собственностью их владельцев и они защищены. Ошибки и изменения допускаются. Спецификации могут быть изменены без уведомления. Все LCD мониторы соответствуют стандарту ISO-9241-307:2008 по политике битых пикселов.

© IIYAMA CORPORATION. ALL RIGHTS RESERVED