4K UHD | Free Sync | FLICKER FREE LED | 144 Hz | DISPLAY PORT | X-Res Tech | Remote | HDMI | ECO | USB HUB | VESA

43" 4K игровой монитор с превосходным качеством изображения

Превосходная 8,3 мегапиксельная (3840 x 2160) VA матрица , делает G-Master G4380UHSU идеальным дисплеем для PC геймеров, желающих перейти на 4K. Благодаря времени отклика 0,4 мс MPRT и поддержке 144 Гц через DisplayPort монитор позволяет вам принимать решения за доли секунды и забыть об ореолах или проблемах с размытием изображения.

Функция Black Tuner обеспечивает лучшее качество просмотра в затененных областях, а с FreeSync Premium на борту вы можете быть уверены, что ваши любимые игры теперь будут выглядеть невероятно четкими и реалистичными.

4K

Разрешение UHD (3840x2160), также известное как 4K, помещает в 4 раза больше информации, чем обычный экран Full HD. Благодаря высокому показателю DPI (количество точек на дюйм), такой экран воспроизводит необычайно четкое и контрастное изображение.

FreeSync™ Premium Technology

This monitor guarantees low input latency and low framerate compensation putting an end to any tearing or stuttering issues at virtually any framerate.

01 ХАРАКТЕРИСТИКИ ДИСПЛЕЯ

Диагональ	42.5", 108см
Панель	панель VA, затемнение 2%
Разрешение	3840 x 2160 @144Гц (8.3 megapixel 4K UHD, DisplayPort)
Соотношение сторон	16:9
Яркость	550 cd/m²
Контрастность	4000:1
Расширенная контрастность	80M:1
Время отклика (MPRT)	0.4ms
Видимая область	горизонталь/вертикаль: 178°/178°, право/лево: 89°/89°, вверх/вниз: 89°/89°
Поддержка цвета	1.07B 10bit (8bit + Hi-FRC)
Частота горизонтальной развертки	30 - 135кГц
Видимая область Ш x В	941.18 x 529.42мм, 37.1 x 20.8"
Размер пикселя	0.245мм
Colour	матовый, чернить

02 ИНТЕРФЕЙСЫ / РАЗЪЕМЫ / УПРАВЛЕНИЕ

Вход сигнала	HDMI x2 (v.2.0, max. 3840 x 2160 @60Hz - PS5/Xbox X|S) DisplayPort x2 (v.1.4, max. 3840 x 2160 @144Hz)
USB HUB	x4 (v.3.2 (Gen 1, 5Gbit; DC5V, 900mA) x1, v.3.2 (Gen 1, 5Gbit; DC5V, 1.5A) x1, v.2.0 (DC5V, 500mA) x2)
HDCP	да
Разъем для наушников	да

03 ФУНКЦИИ

Уменьшение голубого свечения	да
Flicker Free LED	да
Adaptive Sync поддержка	DP: 3840 x 2160 @48-120Hz
Extra	headphone hook
HDR	400
Языки экранного меню	EN, DE, FR, ES, IT, PT, RU, JP, CZ, NL, PL
Кнопки управления	Input Select, +/ Volume, -/ i-Style Colour, Menu, Power
Настройки пользователя	picture adjust (contrast, brightness, OD, ACR, ECO, blue light reducer, black tuner, MBR, gamma), input select, audio settings (volume, mute), store user settings, colour settings (colour temperature, 6-axis, user preset), image settings (i-Style colour, X-Res technology, sharp and soft, HDMI range, direct drive mode), image adjust, language, setup menu (OSD H. position, OSD V. position, OSD time, opening logo, HDR, FreeSync Premium, LED, DDC/CI, USB standby mode), information, reset
Колонки	2 x 7Вт
Дополнительно	подготовка Kensington-lock™, DDC/CI, DDC2B, Mac OSX

04 МЕХАНИЧЕСКИЕ ХАРАКТЕРИСТИКИ

Эргономика	наклон
Угол наклона экрана	10° вверх; 2° вниз
Крепление VESA	200 x 100mm

05 6.АКСЕССУАРЫ

Кабели	Питание, USB, HDMI, DP
Прочее	Краткое руководство по началу работы, Руководство по безопасности
Пульт ДУ	да (батарейки в комплекте)

06 POWER-MANAGEMENT

Блок питания	внутренний
Питание	AC 100 - 240V, 50/60Гц
Потребляемая мощность	85W стандарт

07 СТАНДАРТЫ

Сертификаты	CE, TÜV-Bauart, EAC, PSE, RoHS support, ErP, WEEE, VCCI, REACH, UKCA
REACH SVHC	свинца, превышает 0.1%

08 РАЗМЕР / ВЕС

Размер продукта Ш x В x Г	977.5 x 621.5 x 251мм
Вес (без упаковки)	14.9кг
Weight (without stand)	13.1кг
EAN код	4948570118526

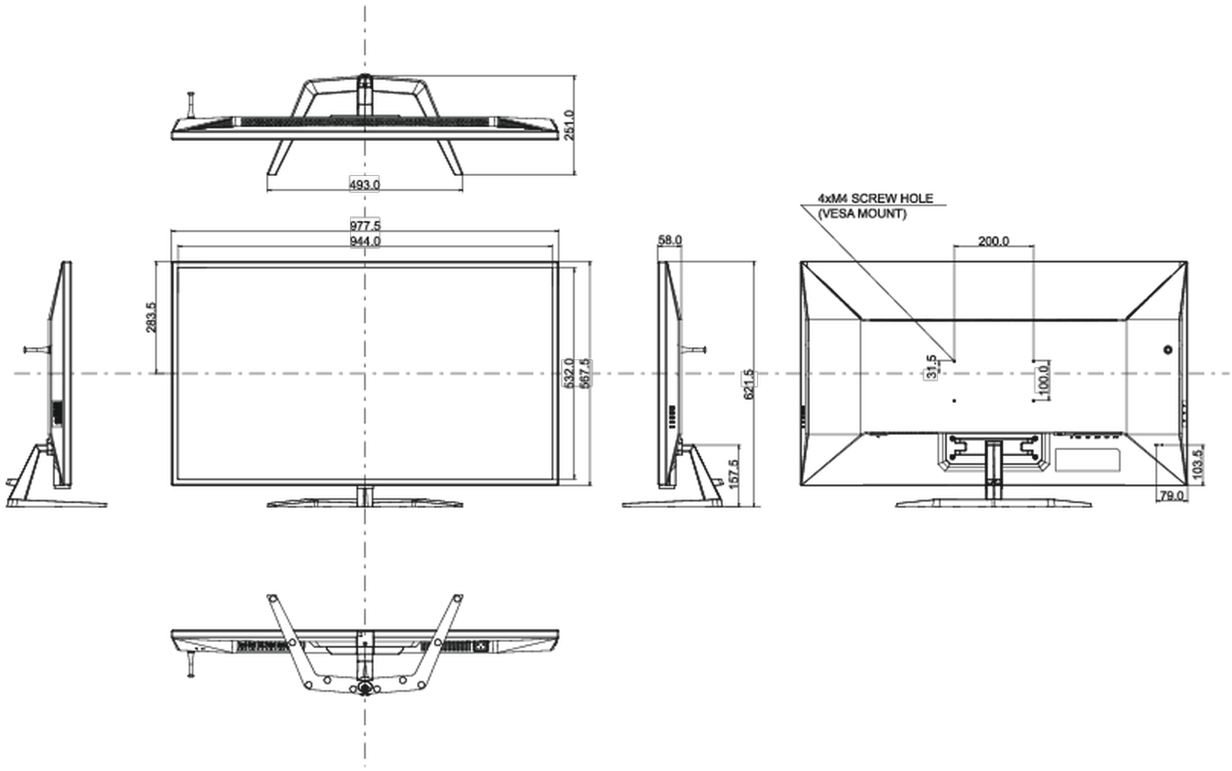

Все товарные знаки и торговые марки являются собственностью их владельцев и они защищены. Ошибки и изменения допускаются. Спецификации могут быть изменены без уведомления. Все LCD мониторы соответствуют стандарту ISO-9241-307:2008 по политике битых пикселов.

© IIYAMA CORPORATION. ALL RIGHTS RESERVED

12.10.2024 08:25:36