Moniteur gaming 43" garantissant une superbe image en qualité 4K

Intégrés dans une superbe matrice VA, les 8.3 millions de pixels (3840 x 2160) font du G-Master G4380UHSU un écran idéal pour les joueurs sur PC qui souhaitent passer à la 4K. Doté d'un temps de réponse MPRT de 0.4 ms et prenant en charge 144Hz sur DisplayPort, ce moniteur vous permet de prendre des décisions en une fraction de seconde et d'oublier les effets fantômes ou les problèmes de maculage.

La fonction Black Tuner offre une meilleure performance visuelle dans les zones d'ombre et avec FreeSync Premium à bord, vous pouvez être sûr que vos jeux préférés auront désormais un aspect incroyablement net et réaliste.

4K

La Résolution UHD (3840 x 2160), plus connu sous la dénomination 4K, vous offre une zone d'affichage gigantesque avec 4 fois plus d'espace d'information et de travail qu'un écran classique en Full HD. En raison de sa haute densité de points par pouce (DPI), il affichera des images incroyablement fines et pointues.

Technologie FreeSync™ Premium

Ce moniteur garantit une faible latence d'entrée et une faible compensation de fréquence d'image en eliminant tout problème de déchirure ou de hachures pratiquement à chaque taux de rafraîchissement.

01 CARACTÉRISTIQUES DE L'ÉCRAN

Diagonale	42.5", 108cm
Matrice	dalle VA, opacité 2%
Résolution native	3840 x 2160 @144Hz (8.3 megapixel 4K UHD, DisplayPort)
Le ratio d'aspect	16:9
Luminosité	550 cd/m²
Contraste	4000:1
Contraste dynamique	80M:1
Temps de réponse (MPRT)	0.4ms
Angle de vision	horizontal/vertical: 178°/178°, droit/gauche: 89°/89°, en avant/en arrière: 89°/89°
Couleurs supportées	1.07B 10bit (8bit + Hi-FRC)
Fréquence horizontale	30 - 135kHz
Surface de travail H x L	941.18 x 529.42mm, 37.1 x 20.8"
Taille du pixel	0.245mm
Couleur	mate, noir

02 PORTS ET CONNECTEURS

Entrée signal	HDMI x2 (v.2.0, max. 3840 x 2160 @60Hz - PS5/Xbox X|S) DisplayPort x2 (v.1.4, max. 3840 x 2160 @144Hz)
USB HUB	x4 (v.3.2 (Gen 1, 5Gbit; DC5V, 900mA) x1, v.3.2 (Gen 1, 5Gbit; DC5V, 1.5A) x1, v.2.0 (DC5V, 500mA) x2)
HDCP	oui
Prise casque	oui

03 CARACTERISTIQUES

Réducteur de lumière bleue	oui
Flicker Free LED	oui
Compatible Adaptive Sync	DP: 3840 x 2160 @48-120Hz
Extra	crochet pour casque
HDR	400
Langues OSD	EN, DE, FR, ES, IT, PT, RU, JP, CZ, NL, PL
Boutons de contrôle	Sélection d'entrée, +/ Volume, -/ couloeur i-Style, Menu, Alimentation
Paramètres réglables	réglage de l'image (contraste, luminosité, OD, ACR, ECO, réducteur de lumière bleue, tuner noir, MBR, gamma), sélection de l'entrée, réglages audio (volume, muet), enregistrement des réglages utilisateur, réglages de couleur (température de couleur, 6 axes, préréglage utilisateur), réglages d'image (couleur i-Style, technologie X-Res, net et doux, plage HDMI, mode entraînement direct), réglage de l'image, langue, menu de configuration (position OSD H., position OSD V., durée OSD, logo d'ouverture, HDR, FreeSync Premium, LED, DDC/CI, mode veille USB), information, réinitialisation, etc. OSD, OSD V. position, OSD time, logo d'ouverture, HDR, FreeSync Premium, LED, DDC/CI, USB standby mode), information, reset
Haut-parleurs	2 x 7W
Sécurité	adapté à la fermeture Kensington-lock™, DDC/CI, DDC2B, Mac OSX

04 MECANIQUE

Réglages Position Image	angle V
Angle d'inclinaison	10° en avant; 2° en arrière
Montage VESA	200 x 100mm

05 ACCESSOIRES INCLUS

Câbles	câble d'alimentation, USB, HDMI, DP
Autres	guide démarrage rapide, guide de sécurité
Télécommande	oui (batteries inclus)

06 GESTION DE L'ÉNERGIE

Bloc d'alimentation	interne
Alimentation	AC 100 - 240V, 50/60Hz
Gestion d'alimentation	85W typique

07 NORMES

Certifications	CE, TÜV-Bauart, EAC, PSE, RoHS support, ErP, WEEE, VCCI, REACH, UKCA
Classe d'efficacité énergétique (Regulation (EU) 2017/1369)	F
REACH SVHC	au dessus de 0.1% de plomb

08 DIMENSIONS / POIDS

Dimensions produit L x H x P	977.5 x 621.5 x 251mm
Poids (sans boîte)	14.9kg
Poids (sans support)	13.1kg
Code EAN	4948570118526

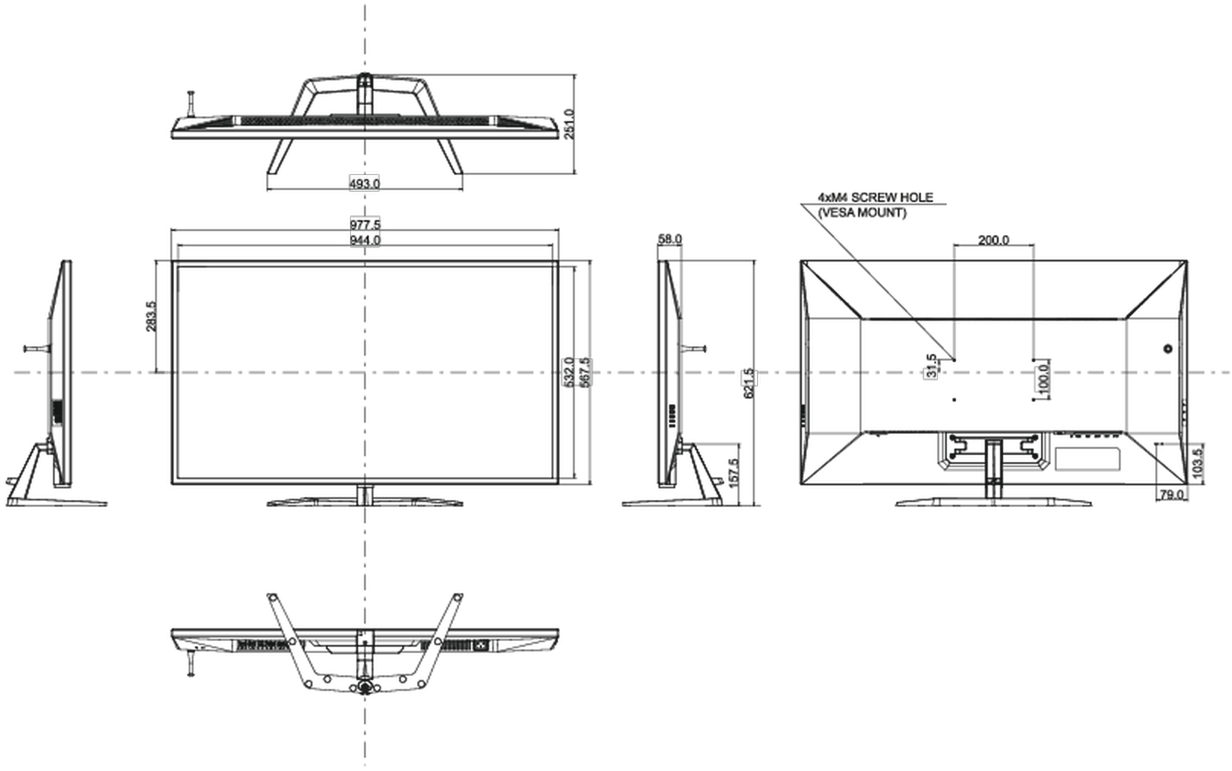

Toutes les marques nommées sur ce site sont des marques déposées. iiyama ne pourra être tenu responsable d'éventuelles erreurs ou omissions contenues sur ce site. Tous les écrans LCD iiyama sont conformes à la norme ISO-9241-307:2008 pour ce qui concerne les défauts de pixel.

© IIYAMA CORPORATION. ALL RIGHTS RESERVED