Monitor de 43" con resolución 4K que le ofrece la potencia de cuatro pantallas agrupadas en una

El ProLite X4373UHSU-B1 es un monitor Ultra HD 4K de 43" con función PbP (picture-by-picture) que permite la visualización simultánea de contenido de hasta cuatro entradas de señal diferentes. Dividida en cuatro, la pantalla ofrece a los usuarios un espacio de trabajo igual a cuatro pantallas Full HD juntas sin que el bisel se vea y, además, le ahorre la molestia con cables adicionales. La tecnología de panel VA garantiza una vista impresionante, reproducción de color consistente, claridad y amplios ángulos de visión de 178°. La tecnología Flicker Free y la función del reductor de luz azul permiten trabajar con comodidad por muchas horas, al reducir la fatiga ocular del usuario. El HDMI, DisplayPort, el concentrador USB y un conector para auriculares garantizan la compatibilidad entre varios dispositivos y plataformas de medios. Reemplace la configuración de cuatro monitores con un único iiyama X4373UHSU-B1 para aumentar su productividad y mantener orden en su escritorio y en su pantalla.

PbP (picture-by-picture)

La función PbP (picture-by-picture) permite la visualización simultánea de contenido de hasta cuatro entradas de señal diferentes. Dividida en cuatro, la pantalla ofrece a los usuarios un espacio de trabajo igual a cuatro pantallas Full HD juntas sin que el bisel se vea y, además, le ahorre la molestia con cables adicionales. Es perfecto para una amplia gama de aplicaciones, como datos del mercado de valores, publicaciones médicas de escritorio, dibujos CAD / CAM, diseño gráfico y web.

4K

La resolución UHD (3840x2160), más conocida como 4K, ofrece un área de visibilidad gigantesca con 4 veces más información y espacio de trabajo que una pantalla Full HD. Debido al alto DPI (puntos por pulgada), muestra una imagen increíblemente nítida.

01 CARACTERÍSTICAS DE LA PANTALLA

Diagonal	42.5", 108cm
Pantalla	matriz VA, acabado mate
Resolución nativa	3840 x 2160 @60Hz
Resolucion nativa	60Hz
Relación de aspecto	16:9
Brillo	400 cd/m²
Contraste estático	4000:1
Contraste avanzado	80M:1
Tiempo de respuesta (GTG)	3ms
Área de visualización	horizontal/vertical: 178°/178°, derecho/izquierdo: 89°/89°, arriba/abajo: 89°/89°
Soporte de Color	1.07B 10bit (8bit + Hi-FRC) (NTSC: 85%)
Sincronización horizontal	30 - 135kHz
Área de visualización h x v	941.18 x 529.42mm, 37.1 x 20.8"
Pixel pitch	0.245mm
Colour	mate, negro

02 INTERFACES / CONECTORES / CONTROLADORES

Conector de entrada	HDMI x2 DisplayPort x1 mDP x1
Conector de salida	DisplayPort x1 (daisy chain)
USB HUB	x4 (v.3.2 (Gen 1, 5Gbit) x2, v.2.0 x2)
HDCP	si
Conector de auriculares	si

03 CARACTERISTICAS

Reductor de luz azul	si
Flicker free	si
Extra	gancho para auriculares
HDR	sí
OSD idioma	EN, DE, FR, ES, IT, PT, RU, JP, NL, PL
Controles	Selección de entrada, Desplazar hacia arriba, Desplazar hacia abajo, Menú, Alimentación
Los controles de usuario	ajuste de imagen (brillo, contraste, ECO, reductor de luz azul, contraste avanzado, saturación, black tuner), ajustes de imagen (ajuste de modo vídeo, nítido y suave, tecnología X-Res), ajustes de color (gamma, 6-ejes, temperatura de color , color i-Style), PiP / PbP (modo PiP / PbP, entrada Sub Win 1/2/3/4, tamaño PiP, posición PiP, intercambio), selección de señal, configuración de audio (volumen, silencio, entrada de audio), configuración de OSD (posición H. OSD, posición V. OSD, salir de OSD, idioma), extra (reinicio, HDR, rango HDMI, DDC / CI, logotipo de apertura, LED, conexión en cadena, información)
Altavoces	2 x 7W
Comodidad	preparado para Kensington-lock™, DDC/CI, DDC2B, Mac OSX

04 ASPECTOS MECÁNICOS

Soporte de altura regulable	inclinación
Ángulo de inclinación	10° arriba; 2° abajo

Montaje VESA	200 x 100mm

05 ACCESSORIES INCLUDED

Cable	de alimentación, USB, HDMI, DP
Otro	guía de inicio rápido, guía de seguridad
Mando a distancia	sí (pilas incluidas)

06 GESTIÓN DE ENERGÍA

Unidad de fuente de alimentación	interno
Fuente de alimentación	AC 100 - 240V, 50/60Hz
Gestión de energía	92W typical, Modo en espera 0.5W, Modo apagado 0.5W

07 SOSTENIBILIDAD

Certificados	CE, TÜV-Bauart, EAC, PSE, RoHS support, ErP, WEEE, VCCI, REACH, UKCA
Clase de eficiencia energética (Regulation (EU) 2017/1369)	G
REACH SVHC	por encima de 0.1% de plomo

08 DIMENSIONES / PESO

Producto dimensiones W x H x D	977.5 x 621.5 x 251mm
Dimensiones de la caja (ancho x alto x fondo)	1071 x 760 x 240mm
Peso (sin caja)	14.5kg
Peso (sin soporte)	12.7kg
Peso (con caja)	19kg
Código EAN	4948570118519

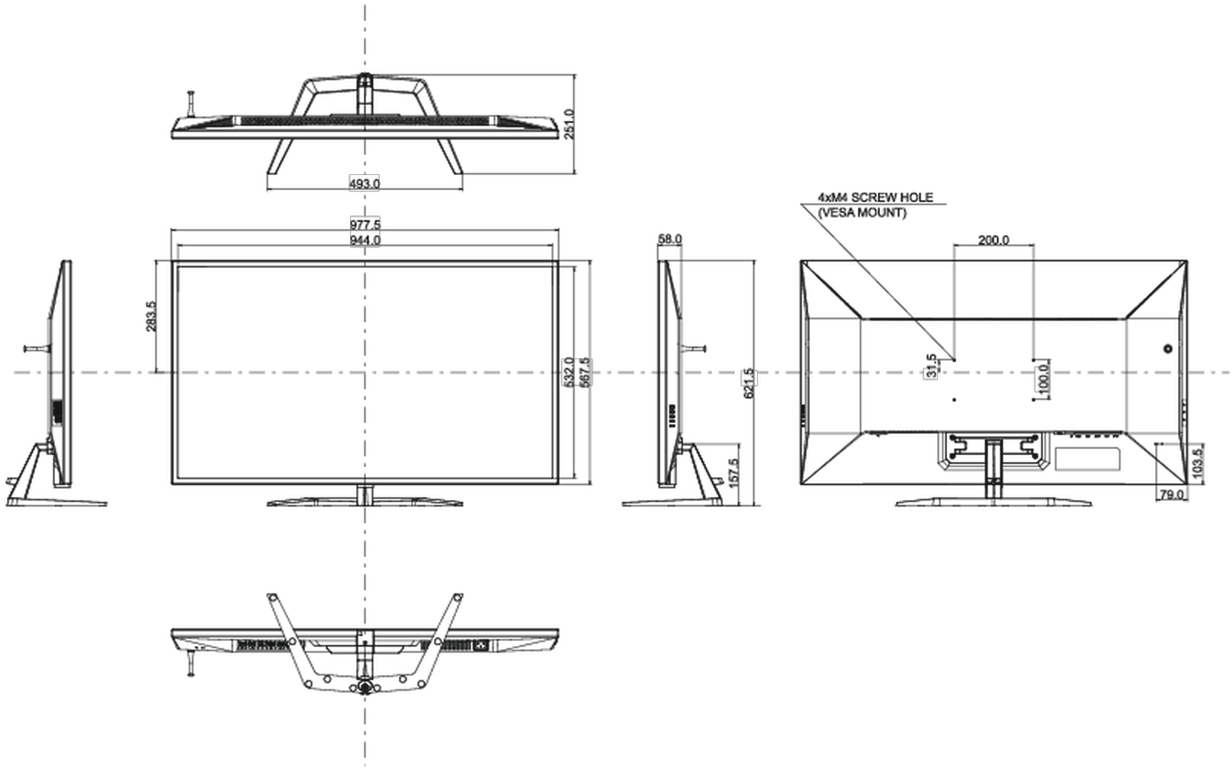

All trademarks and registered trademarks acknowledged. E & O E. Specification subject to change without notice. All LCD's comply with ISO-9241-307:2008 in connection with pixel defects.

© IIYAMA CORPORATION. ALL RIGHTS RESERVED