Управляйте игрой с помощью 240Гц монитора GB2590HSU Gold Phoenix

Gold Phoenix - лучший выбор монитора, позволяющий в полной мере раскрыть свой игровой потенциал. 24,5-дюймовый Gold Phoenix оснащен новейшими технологиями, включая FreeSync Premium, с частотой обновления 240Гц и потрясающим временем отклика 0,4мс, поэтому Ваше оборудование никогда не подведет Вас.

240Hz & 0.4ms MPRT

Технология панели Fast IPS с частотой 240Гц гарантирует высокое качество изображения, яркие сцены сражений, отображаемые с выдающейся точностью цветопередачи, и обеспечивает потрясающее время отклика движущегося изображения (MPRT) 0,4мс.

FreeSync™ Premium Technology

This monitor guarantees low input latency and low framerate compensation putting an end to any tearing or stuttering issues at virtually any framerate.

01 ХАРАКТЕРИСТИКИ ДИСПЛЕЯ

Диагональ	24.5", 62.2см
Панель	Fast IPS, матовый
Разрешение	1920 x 1080 @240Гц (2.1 megapixel Full HD)
Соотношение сторон	16:9
Яркость	400 cd/m²
Контрастность	1000:1
Расширенная контрастность	80M:1
Время отклика (MPRT)	0.4ms
Видимая область	горизонталь/вертикаль: 178°/178°, право/лево: 89°/89°, вверх/вниз: 89°/89°
Поддержка цвета	16.7mln 8bit
Частота горизонтальной развертки	31 - 292кГц
Видимая область Ш x В	543.7 x 302.6мм, 21.4 x 11.9"
Размер пикселя	0.283мм
Colour	матовый, чернить

02 ИНТЕРФЕЙСЫ / РАЗЪЕМЫ / УПРАВЛЕНИЕ

Вход сигнала	HDMI x1 (v.2.0 max. 1920 x 1080 @240Hz) DisplayPort x1 (v.1.4 max. 1920 x 1080 @240Hz)
USB HUB	x2 (v.3.0 DC5V, 900mA)
HDCP	да
Разъем для наушников	да

03 ФУНКЦИИ

Уменьшение голубого свечения	да
Flicker Free LED	да
Adaptive Sync поддержка	1920 x 1080 @48-240Hz
HDR	HDR400
Языки экранного меню	EN, DE, FR, ES, IT, RU, JP, CZ, NL, PL
Кнопки управления	Power, Menu/ Select, +/ Volume, -/ i-Style, Exit/ ECO, Input Select
Настройки пользователя	picture adjust (contrast, brightness, overdrive, ACR, ECO, blue light reducer, Black Tuner, colour saturation, MBR, gamma), input select, audio adjust (volume, mute), store user settings, colour settings (colour temperature, 6-Axis, user preset), image adjust (i-Style colour, X-Res Technology, sharp & soft, RGB range, video mode adjust), language, setup menu (OSD H. position, OSD V. position, OSD rotation, OSD time out, opening logo, AMD FreeSync Premium, LED), display information, reset
Колонки	2 x 2Вт
Дополнительно	подготовка Kensington-lock™, DDC2B, Mac OSX

04 МЕХАНИЧЕСКИЕ ХАРАКТЕРИСТИКИ

Эргономика	высота, вращение экрана, наклон
Настройка высоты (HAS)	130мм
Вращение экрана (PIVOT)	90°
Угол наклона экрана	18° вверх; 3° вниз
Крепление VESA	100 x 100mm
Креплени для кабелей	да

05 6.АКСЕССУАРЫ

Кабели	Питание, USB, HDMI, DP
Прочее	Краткое руководство по началу работы, Руководство по безопасности

06 POWER-MANAGEMENT

Блок питания	внутренний
Питание	AC 100 - 240V, 50/60Гц
Потребляемая мощность	25W стандарт, 0.5W ожидание, 0.5W отключено

07 СТАНДАРТЫ

Сертификаты	CE, TÜV-Bauart, EAC, PSE, RoHS support, ErP, WEEE, VCCI, REACH, UKCA
REACH SVHC	свинца, превышает 0.1%

08 РАЗМЕР / ВЕС

Размер продукта Ш x В x Г	557.5 x 391.5 (521.5) x 256мм
Размер коробки Ш x В x Г	711 x 420 x 214мм
Вес (без упаковки)	4.6кг
Вес (с упаковкой)	6.7кг
EAN код	4948570117796

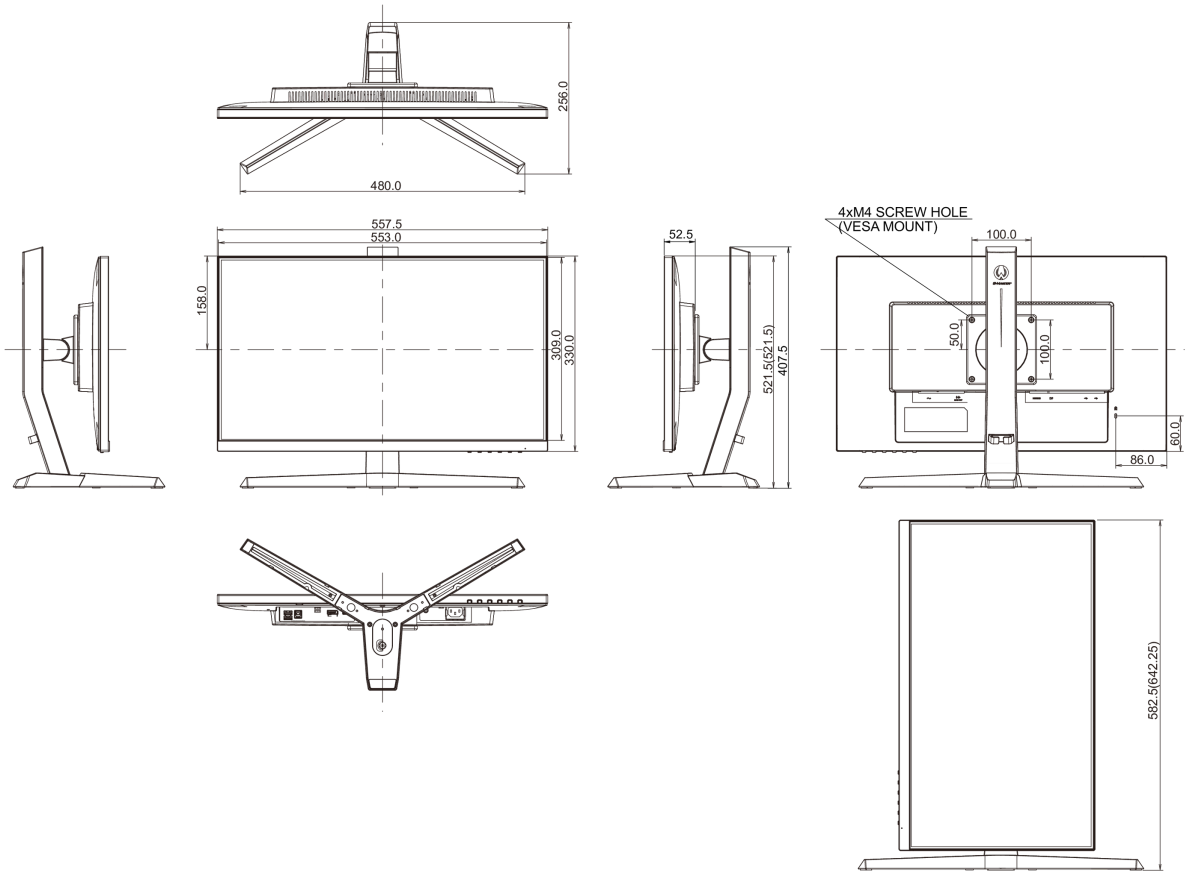

Все товарные знаки и торговые марки являются собственностью их владельцев и они защищены. Ошибки и изменения допускаются. Спецификации могут быть изменены без уведомления. Все LCD мониторы соответствуют стандарту ISO-9241-307:2008 по политике битых пикселов.

© IIYAMA CORPORATION. ALL RIGHTS RESERVED