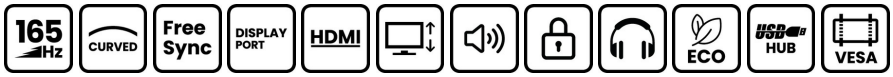

Погрузитесь в игру с изогнутым экраном GB2766HSU и частотой обновления 165Гц

Изогнутая VA-панель 1500R с частотой обновления 165 Гц, временем отклика 1мс (MPRT) и разрешением 1920x1080 обеспечивает захватывающие впечатления от просмотра и гарантирует превосходное качество изображения. Возможность настраивать параметры экрана с использованием предустановленных и настраиваемых игровых режимов вместе с функцией Black Tuner дает Вам полный контроль над темными сценами и гарантирует, что детали всегда будут четко видны. Благодаря регулируемой по высоте подставке, Вы можете легко настроить положение экрана в соответствии с вашими предпочтениями, чтобы обеспечить комфорт во время марафонских игровых сессий.

Доступен также с фиксированной подставкой : G-Master G2766HSU-B1

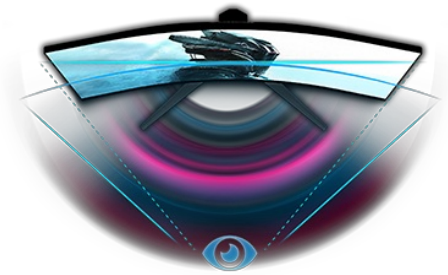

Изогнутый дизайн 1500R

Повторяя изгиб поля зарения человеческого глаза, кривизна экрана 1500R гарантирует реалистичный и комфортный просмотр, позволяя Вам действительно погрузиться в игру.

1ms

Fast response time is key to ultra-smooth game. It reduces ghosting and blurring providing the user with a rich experience to improve performance

01 ХАРАКТЕРИСТИКИ ДИСПЛЕЯ

Диагональ	27", 68.5см
Панель	VA LED, матовый
Изогнутый	1500R
Разрешение	1920 x 1080 @165Гц (2.1 megapixel Full HD)
Соотношение сторон	16:9
Яркость	250 cd/m²
Контрастность	3000:1
Расширенная контрастность	80M:1
Время отклика (MPRT)	1ms
Видимая область	горизонталь/вертикаль: 178°/178°, право/лево: 89°/89°, вверх/вниз: 89°/89°
Поддержка цвета	16.7mln
Частота горизонтальной развертки	30 - 184kГц
Видимая область Ш x В	597.8 x 336.3мм, 20.5 x 11.5"
Размер пикселя	0.311мм
Colour	матовый, чернить

02 ИНТЕРФЕЙСЫ / РАЗЪЕМЫ / УПРАВЛЕНИЕ

Вход сигнала	HDMI x2 (v.2.0) DisplayPort x1 (v.1.4)
USB HUB	x2 (v.2.0 DC5V, 500mA)
HDCP	да
Разъем для наушников	да

03 ФУНКЦИИ

Уменьшение голубого свечения	да
Flicker Free LED	да
Adaptive Sync поддержка	FreeSync Premium - 1920 x 1080 @48-165Hz
HDR	yes (HDR ready)
Языки экранного меню	EN, DE, FR, ES, IT, RU, JP, CZ, NL, PL
Кнопки управления	Power, joystick controller: Menu, Up/ i-Style colour, Down/ Input Select, Left/ Eco Mode, Right/ Volume
Настройки пользователя	picture adjust (contrast, brightness, OD, ACR, ECO, blue light reducer, black tuner, colour saturation, MBR, gamma), input select (auto, manual), audio (volume, mute), store user settings, colour settings (colour temp., 6-Axis, user preset), image adjust (i-Style colour, X-Res Technology, sharp and soft, RGB range, video mode adjust), language, setup menu (OSD H. position, OSD V. position, OSD rotation, OSD time, opening logo, AMD FreeSync Premium, LED), display information, recall
Колонки	2 x 2Вт
Дополнительно	подготовка Kensington-lock™, DDC2B, Mac OSX

04 МЕХАНИЧЕСКИЕ ХАРАКТЕРИСТИКИ

Эргономика	высота, наклон
Настройка высоты (HAS)	130мм
Угол наклона экрана	18° вверх; 5° вниз
Крепление VESA	100 x 100mm

Креплени для кабелей	да
MTBF	50000 часов

05 6.АКСЕССУАРЫ

Кабели	Питание, USB, HDMI
Прочее	Краткое руководство по началу работы, Руководство по безопасности

06 POWER-MANAGEMENT

Блок питания	внутренний
Питание	AC 100 - 240V, 50/60Гц
Потребляемая мощность	28W стандарт, 0.5W ожидание, 0.3W отключено

07 СТАНДАРТЫ

Сертификаты	CE, TÜV-Bauart, EAC, RoHS support, ErP, WEEE, REACH, UKCA
Класс энергоэффективности	A
REACH SVHC	свинца, превышает 0.1%

08 РАЗМЕР / ВЕС

Размер продукта Ш x В x Г	610.5 x 409.5 (539.5) x 256мм
Размер коробки Ш x В x Г	692 x 505 x 228мм
Вес (без упаковки)	5.7кг
Вес (с упаковкой)	7.5кг
EAN код	4948570118878

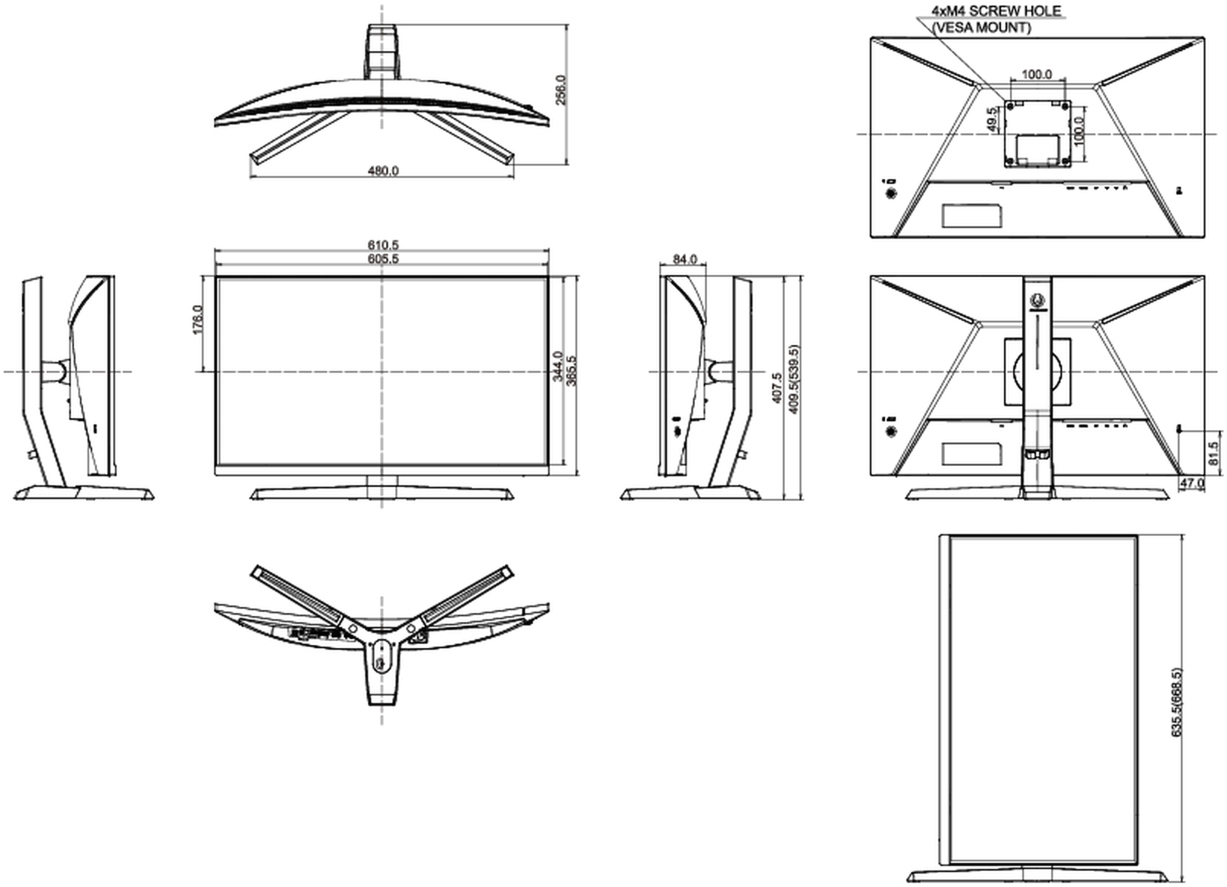

Все товарные знаки и торговые марки являются собственностью их владельцев и они защищены. Ошибки и изменения допускаются. Спецификации могут быть изменены без уведомления. Все LCD мониторы соответствуют стандарту ISO-9241-307:2008 по политике битых пикселов.

© IIYAMA CORPORATION. ALL RIGHTS RESERVED