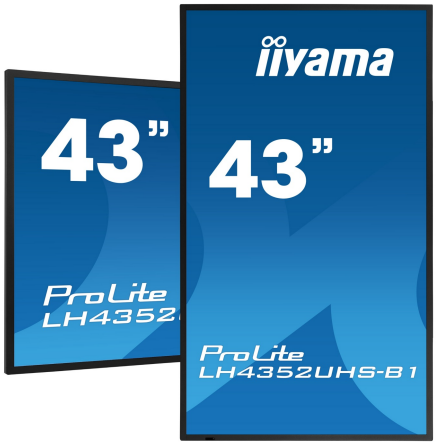

G | nsign | SDM | 4K UHD | RS232C | Media Player | Remote | HDMI | VESA

## 43-calowy profesjonalny ekran Digital Signage z możliwością pracy 24/7, rozdzielczością 4K UHD i slotem Intel® SDM

LH4352UHS to idealne rozwiązanie typu all-in-one dla środowisk, w których wydajność i niezawodność mają kluczowe znaczenie. iiyama ProLite LH4352UHS to profesjonalny, wielkoformatowy wyświetlacz o wysokiej jasności 500 cd/m² przeznaczony do pracy w trybie 24/7. Wbudowany system operacyjny Android 8.0 pozwala w łatwy sposób dostosować wyświetlacz do własnych potrzeb dzięki instalacji potrzebnych aplikacji bezpośrednio na monitorze. Wbudowany opcjonalny system Nsign* umożliwia tworzenie i planowanie szeregu treści na wielu ekranach przy użyciu wydajnego rozwiązania opartego na chmurze. Gniazdo Intel® SDM umożliwia podłączenie PC, zapewniając całkowitą elastyczność, bezpieczeństwo i kontrolę, a funkcja FailOver daje gwarancję aktywnego wyświetlania treści po wcześniejszym zdefiniowaniu źródeł wejściowych.

*Wymagana licencja Nsign – aby uzyskać więcej informacji, odwiedź naszą stronę nsign.

### Signal FailOver

FailOver to funkcja, która automatycznie wykrywa źródła wejściowe. Gdy nie ma sygnału na domyślnym wejściu, automatycznie przełączy się na następne dostępne wejście. FailOver pozwala klientom nadać priorytet wielu wejściom (w tym przeglądarkom, odtwarzaczom multimediów i niestandardowym) i zapewnia, że treści są zawsze aktywnie wyświetlane.

### Android OS

Dzięki systemowi Android z łatwością można dostosować ekran do własnych potrzeb, instalując na nim dedykowane aplikacje.

## 01 OBRAZ

| | |
|---|---|
| **Wygląd** | cienkie ramki |
| **Przekątna** | 42.5", 108cm |
| **Panel** | IPS, matowe wykończenie, haze 25% |
| **Rozdzielczość fizyczna** | 3840 x 2160 @60Hz (8.3 MegaPixels 4K UHD) |
| **Format obrazu** | 16:9 |
| **Jasność** | 500 cd/m² |
| **Kontrast statyczny** | 1200:1 |
| **Czas reakcji (GTG)** | 8ms |
| **Kąty widzenia** | poziomo/pionowo: 178°/178°, prawo/lewo: 89°/89°, góra/dół: 89°/89° |
| **Kolory** | 1.07B (8bit+FRC) |
| **Synchronizacja pozioma** | 30 - 80kHz |
| **Powierzchnia robocza szer. x wys.** | 941.2 x 529.4mm, 37.1 x 20.8" |
| **Szerokość ramki (boki, góra, dół)** | 13.9mm, 13.9mm, 13.9mm |
| **Plamka** | 0.245mm |
| **Obudowa** | czarna, matowa |

## 02 INTERFEJSY / ZŁĄCZA / STEROWANIE

| | |
|---|---|
| **Analogowe wejścia sygnału** | VGA x1 (DVI-I: VGA+DVI) |
| **Cyfrowe wejścia sygnału** | DVI x1 (max. 1920x1080 @60Hz)<br>HDMI x3 (v.2.0, max. 3840x2160 @60Hz)<br>DisplayPort x1 (v.1.4, max. 3840x2160 @60Hz) |
| **Wejścia audio** | Mini jack x1 (3.5mm) |
| **Sterowanie** | RS-232c x1<br>RJ45 (LAN) x1<br>IR x1 (3.5mm stereo mini) |
| **Cyfrowe wyjścia sygnału** | DisplayPort x1 (max. 3840x2160 @60Hz, MST-out Daisy Chain v.1.2) |
| **Wyjścia audio** | Wbudowane głośniki 2 x 10W |
| **Monitor control output** | RS-232c x1<br>IR loop through x1 (3.5mm stereo mini) |
| **HDCP** | v.2.2 |
| **Port USB** | x2 (v.2.0) |

## 03 WŁAŚCIWOŚCI

| | |
|---|---|
| **Zintegrowane oprogramowanie** | Android OS 8.0 (Full HD), EShare, iiSignage, FailOver |
| **WiFi** | opcja |
| **Hardware** | CPU: MTK96B+MSB6000, CA73*2+A53*2, 3GB DDR4, Pamięć wewnętrzna: 32GB eMMC |
| **Ekstra** | Intel® SDM-S, micro SD card slot |
| **Maksymalny czas pracy bez przerwy** | 24/7 |
| **Zapobieganie wypaleniu obrazu** | tak |
| **Odtwarzanie multimediów** | tak |
| **Obudowa** | metal (przód) |

## 04 OGÓLNE

| | |
|---|---|
| **Języki menu OSD** | EN, DE, FR, ES, IT, CN, RU, JP, CZ, NL, PL |
| **Przyciski** | Zasilanie, Wycisz dźwięk, Wejście, +, -, Góra, Dół, Menu |

| | |
|---|---|
| **Parametry regulowane** | obraz (jasność, kontrast, ostrość, poziom czerni, ton, kolor, redukcja szumów, selekcja gamma, temperatura kolorów, kontrola koloru, inteligentny włącznik, powiększ., reset ustawień obrazu), ekran (pozycja pozioma, pozycja pionowa, zegar, faza, tryb powiększenia, autodostrajanie, , reset ustawień ekranu), dźwięk (balans, wysokie tony, niskie tony, głośność, wyjście audio, maksymalna głośność, minimalna głośność, wyciszenie, źródło audio, reset ustawień dźwięku, synchronizacja wyjścia audio, ustawienia głośników), konfiguracja 1 (stan włącz., oszczędność panelu, routing RS232, źródło uruch., WOL, reset konfiguracji 1, ust. fabryczne), konfiguracja 2 (wyłączenie OSD, pozycja pozioma OSD, pozycja pionowa OSD, obrót, informacje OSD, logo, ID monitora, status ciepła, informacje o monitorze, wersja DP, wersja HDMI, reset konfiguracji 2), opcje zaawansowane (kontrola pilota, dioda LED zasilania, kontrola klawiatury, nakładanie, wyłącznik czasowy, harmonogram, HDMI z jednym przewodem, HDMI z jednym przewodem przy wyłączonym zasilaniu, autowykr. sygn., język, przezroczystość OSD, oszczędzanie energii, ustawienia SDM, resetowanie opcji zaawansowanych), ustawienia Android (sieć, wyświetlacz Signage, aplikacje, wyświetlacz, zabezpieczenia, system) |
| **Plug&Play** | DDC2B |

## 05 MECHANICZNE

| | |
|---|---|
| **Orientacja** | pozioma, pionowa |
| **Konstrukcja bez wentylatora** | tak |
| **Standard VESA** | 200 x 200mm |
| **Warunki pracy - temperatura** | 0°C - 40°C |
| **Warunki składowania - temperatura** | - 20°C - 60°C |
| **MTBF** | 50.000 godzin (wyłączając podświetlenie) |

## 06 AKCESORIA W ZESTAWIE

| | |
|---|---|
| **Kable** | zasilający, HDMI, RS-232c |
| **Instrukcje** | skrócona instrukcja obsługi, instrukcja bezpieczeństwa |
| **Pozostałe** | Naklejki na otwory montażowe |
| **Pilot** | tak (baterie w zestawie) |

## 07 ZARZĄDZANIE ENERGIĄ

| | |
|---|---|
| **Zasilacz** | wewnętrzny |
| **Zasilanie** | AC 100 - 240V, 50/60Hz |
| **Zużycie energii** | 116W typowo, 0.5W stand by, 0.5W off mode |

## 08 ZRÓWNOWAŻONY ROZWÓJ

| | |
|---|---|
| **Certyfikaty** | CB, CE, TÜV-Bauart, EAC, RoHS support, ErP, WEEE, REACH |
| **Klasa efektywności energetycznej (Regulation (EU) 2017/1369)** | G |

## 09 WYMIARY / WAGA

| | |
|---|---|
| **Wymiary produktu szer. x wys. x gł.** | 973 x 561 x 63.5mm |
| **Wymiary pudła szer. x wys. x gł.** | 1070 x 159 x 696mm |
| **Waga (bez pudła)** | 10.7kg |
| **Waga (z pudłem)** | 13.9kg |
| **Kod EAN** | 4948570118472 |

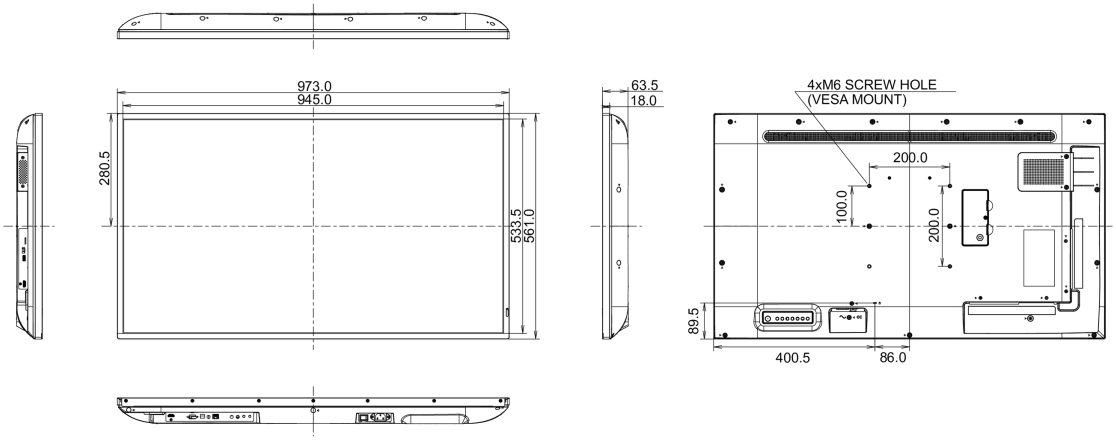


*Wszystkie znaki towarowe zastrzeżone. Pomyłki i wprowadzanie zmian zastrzeżone. Specyfikacje produktów mogą ulec zmianie bez wcześniejszego zawiadomienia. Wszystkie monitory LCD iiyama są zgodne z normą ISO-9241-307:2008 określającą liczbę i rodzaj defektów matrycy.*

© IIYAMA CORPORATION. ALL RIGHTS RESERVED