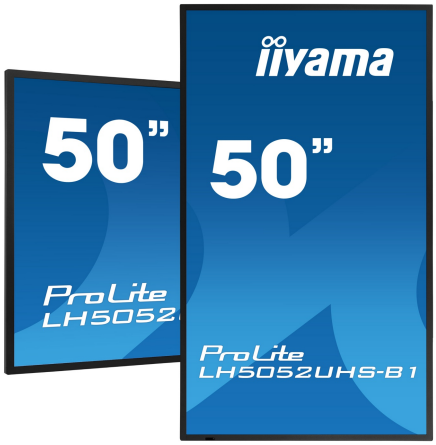

Pantalla profesional 50" 4K UHD para señalización digital 24/7 (horizontal y vertical) con sistema operativo Android, FailOver y ranura Intel® SDM

La solución todo en uno ideal para entornos donde el rendimiento y la confiabilidad son factores fundamentales. El ProLite LH5052UHS es una pantalla profesional de gran formato de alto brillo de 500 cd/m² con un rango de operatividad 24/7. El sistema operativo Android 8.0 integrado significa que puede personalizar fácilmente la pantalla según sus necesidades e instalar aplicaciones directamente en ella. La opción integrada de Nsign* le permite crear y programar una variedad de contenido en múltiples pantallas utilizando una poderosa solución basada en la nube. La ranura Intel® SDM proporciona una opción de PC integrada para una total flexibilidad, seguridad y control, mientras que la función FailOver garantiza que su contenido siempre se muestre de forma activa a través de las entradas que elija.

* Se requiere licencia de Nsign; para obtener más información consulte nuestra página nsign.

FailOver es una función que detecta automáticamente las fuentes de entrada. Cuando no hay señal en la entrada predeterminada, cambiará automáticamente a la siguiente entrada disponible. FailOver permite a los clientes priorizar una serie de entradas (incluido navegador, reproductor multimedia y personalizado) y garantiza que su contenido siempre se muestre de forma activa.

Android OS

Gracias al sistema operativo Android puede fácilmente personalizar la pantalla según sus necesidades instalando aplicaciones directamente en ella.

01 CARACTERÍSTICAS DE LA PANTALLA

Diseño	Thin bezel
Diagonal	49.5", 125.7cm
Pantalla	VA, acabado mate, opacidad 28%
Resolución nativa	3840 x 2160 @60Hz (8.3 MegaPixels 4K UHD)
Resolucion nativa	60Hz
Relación de aspecto	16:9
Brillo	500 cd/m²
Contraste estático	4000:1
Tiempo de respuesta (GTG)	8ms
Área de visualización	horizontal/vertical: 178°/178°, derecho/izquierdo: 89°/89°, arriba/abajo: 89°/89°
Soporte de Color	1.07B (8bit+FRC)
Sincronización horizontal	30 - 80kHz
Área de visualización h x v	1095.84 x 616.41mm, 43.1 x 24.3"
diseño de bisel (lados, parte superior, parte inferior)	14.9mm, 14.9mm, 14.9mm
Pixel pitch	0.285mm
Bisel color y acabado	negro, mate

02 INTERFACES / CONECTORES / CONTROLADORES

Conector de entrada analógica	VGA x1 (DVI-I: VGA+DVI)
Conector de entrada digital	DVI x1 (max. 1920x1080 @60Hz) HDMI x3 (v.2.0, max. 3840x2160 @60Hz) DisplayPort x1 (v.1.4, max. 3840x2160 @60Hz)
Entrada de audio	Mini jack x1 (3.5mm)
Entrada de control del monitor	RS-232c x1 RJ45 (LAN) x1 IR x1 (3.5mm stereo mini)
Conector de salida digital	DisplayPort x1 (max. 3840x2160 @60Hz, MST-out Daisy Chain v.1.2)
Salida de audio	Altavoces 2 x 10W
Monitor controles de salida	RS-232c x1 Bucle IR x1 (3.5mm stereo mini)
HDCP	v.2.2
Puertos USB	x2 (v.2.0)

03 CARACTERISTICAS

Software integrado	Android OS 8.0 (Full HD), EShare, iiSignage
WiFi	opcionales
Hardware	CPU: MTK96B+MSB6000, CA73*2+A53*2, 3GB DDR4, Memoria: 32GB eMMC
Extra	Intel® SDM-L, micro SD card slot
Opratividad	24/7
Retención antiimagen	si
Reproducción multimedia	si
Carcasa (bisel)	metal (frontal)

04 GENERAL

OSD idioma	EN, DE, FR, ES, IT, CN, RU, JP, CZ, NL, PL

Controles	Alimentación, Silencioso, Entrada, +, -, Arriba, Abajo, Menú
Los controles de usuario	imagen (brillo, contraste, nitidez, nivel de negro, matiz, color, reducción de ruido, selección de gamma, temperatura del color, control del color, energía inteligente, sobreexploración, reinicio de la imagen), pantalla (posición H., posición V., reloj, fase, modo de zoom, ajuste automático, reinicio de la pantalla), audio (balance, agudos, graves, volumen, salida de audio, volumen máximo, volumen mínimo, silencio, fuente de audio, reinicio de audio) reloj, fase, modo de zoom, ajuste automático, reinicio de la pantalla), audio (balance, agudos, graves, volumen, salida de audio, volumen máximo, volumen mínimo, mute, fuente de audio, reinicio de audio, sincronización de la salida de audio, configuración de los altavoces), configuración 1 (estado de encendido, guardado del panel, enrutamiento RS232, fuente de inicio, WOL, reinicio de la configuración 1, preajuste de fábrica), configuración 2 (OSD apagado, posición H. del OSD, posición V. del OSD, rotación, información del OSD, logotipo, ID del monitor, estado del calor, información del monitor, versión DP, versión HDMI, reinicio de la configuración 2), opción avanzada (mando a distancia, LED de encendido, control del teclado, apilamiento, temporizador desactivado, calendario, HDMI con un cable, HDMI con un cable desactivado, autodetección de la señal, idioma, transparencia del OSD, ahorro de energía, ajustes del SDM, reinicio de las opciones avanzadas), ajustes de Android (red, pantalla multimedia, aplicaciones, pantalla, seguridad, sistema)
Plug&Play	DDC2B

05 ASPECTOS MECÁNICOS

Orientación	Horizontal, vertical
Diseño sin ventiladores	si
Montaje VESA	400 x 400mm
Rango de temperatura de funcionamiento	0°C - 40°C
Rango de temperatura de almacenamiento	- 20°C - 60°C
MTBF	50.000 horas (no incluye retroiluminación)

06 ACCESSORIES INCLUDED

Cable	de alimentación, HDMI, RS-232c
Guía	guía de inicio rápido, guía de seguridad
Otro	Pegatinas para los agujeros de los tornillos
Mando a distancia	sí (pilas incluidas)

07 GESTIÓN DE ENERGÍA

Unidad de fuente de alimentación	interno
Fuente de alimentación	AC 100 - 240V, 50/60Hz
Gestión de energía	147W typical, Modo en espera 0.5W, Modo apagado 0.5W

08 SOSTENIBILIDAD

Certificados	CB, CE, TÜV-Bauart, EAC, RoHS support, ErP, WEEE, REACH
Clase de eficiencia energética (Regulation (EU) 2017/1369)	G

09 DIMENSIONES / PESO

Producto dimensiones W x H x D	1128.4 x 649 x 63.5mm
Dimensiones de la caja (ancho x alto x fondo)	1230 x 142 x 800mm
Peso (sin caja)	14.8kg
Peso (con caja)	18.5kg

Código EAN 4948570118489

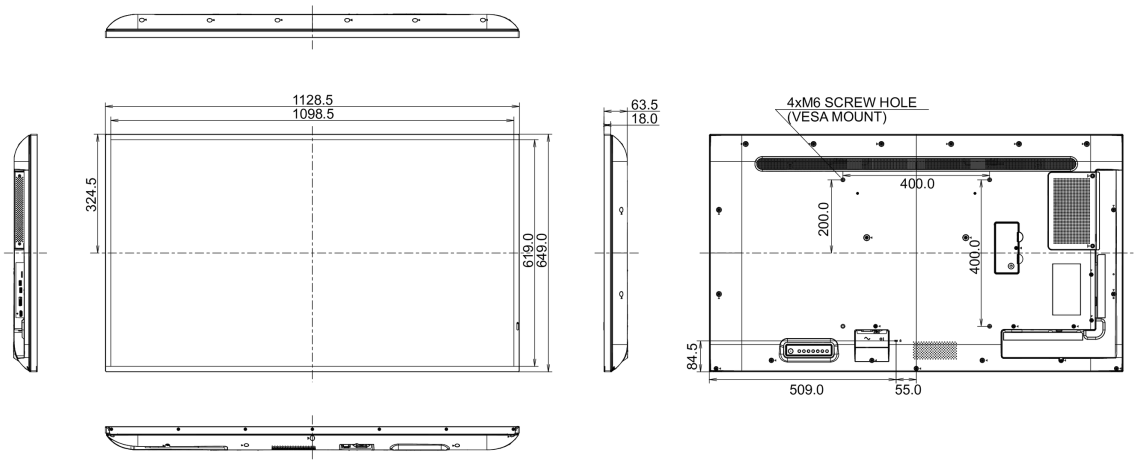

All trademarks and registered trademarks acknowledged. E & O E. Specification subject to change without notice. All LCD's comply with ISO-9241-307:2008 in connection with pixel defects.

© IIYAMA CORPORATION. ALL RIGHTS RESERVED