A↑G F | Free Sync | 2560 x 1440 | DISPLAY PORT | HDMI | ECO | USB HUB | VESA

Krenite napred sa G2740QSU monitorom, sa IPS tehnologijom panela i 1ms MPRT

Sadrži IPS tehnologiju sa brzinom osvežavanja od 75 Hz i 1 ms MPRT, 27'' WQHD G2740QSU garantuje odličan kvalitet slike. Sposobnost prilagođavanja postavki ekrana pomoću unapred definisanih i prilagođenih režima igranja zajedno sa funkcijom Black Tuner daje Vam potpunu kontrolu nad zatamnjenim scenama i osigurava da su detalji uvek jasno vidljivi.

1ms

Brzo vreme odziva ključno je za glatko igranje. Ono smanjuje ghosting i razmazivanje slike, a korisniku pruža bogato iskustvo uz poboljšane performanse.

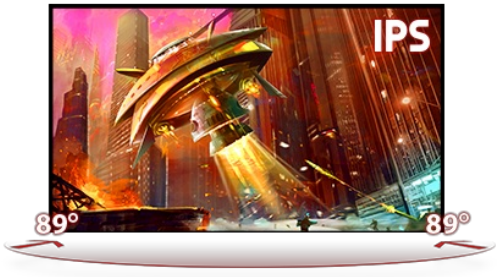

IPS TEHNOLOGIJA

Pokrivajući 100% sRGB raspona boja, ovaj IPS panel pruža izvanrednu tačnost boja i šire uglove gledanja, što garantuje visoku vernost i živopisne scene na bojnom polju.

01 KARAKTERISTIKE EKRANA

Dijagonala	27", 68.6cm
Panel	IPS LED, mat završna obrada
Osnovna rezolucija	2560 x 1440 @75Hz (3.7 megapixel WQHD)
Osnovna rezolucija	75Hz
Format ekrana	16:9
Osvetljenje	250 cd/m²
Statički kontrast	1000:1
Napredni kontrast	80M:1
Vreme odziva (MPRT)	1ms
Zona gledanja	horizontalno/vertikalno: 178°/178°, desno/levo: 89°/89°, gore/dole: 89°/89°
Podržane boje	16.7mln
Horizontalna sinhronizacija	31 - 120KHz
Vidljiva površina Š x V	596.7 x 335.7mm, 23.5 x 13.2"
Razmak piksela	0.233mm
Boja	mat, crna

02 KONEKTORI / KONTROLE

Ulaz signala	HDMI x1 (v.1.4) DisplayPort x1 (v.1.2)
USB HUB	x2 (v.2.0 DC5V, 500mA)
HDCP	da
Priključak za slušalice	da

03 KARAKTERISTIKE

Smanjeno emitovanje plave svetlosti	da
Bez treperenja	da
Adaptive Sync podrška	2560 x 1440 @48-75Hz
OSD jezici	EN, DE, FR, ES, IT, RU, JP, CZ, NL, PL
Kontrolni tasteri	Napajanje, kontroler džojstika: meni, gore / i-style boje, dole / izbor ulaza, levo / eko režim, desno / jačina zvuka
Korisničke kontrole	podešavanje slike (kontrast, osvetljenost, OD, ACR, EKO, reduktor plavog svetla,black tuner, zasićenost boja, gama), izbor ulaza (automatski, ručno), zvuk (jačina zvuka, utišavanje), čuvanje korisničkih podešavanja, podešavanja boje (temp. boje) ., podešavanje korisnika), podešavanje slike (i-Style boja, oštra i meka, HDMI RGB opseg, podešavanje video režima), jezik, meni za podešavanje (OSD H. položaj, OSD V. položaj, OSD vreme, logotip otvaranja, AMD FreeSinc , MBR), prikaz informacija, opoziv
Zvučnici	2 x 2W
Pogodnost	Kensington-lock™ priprema, DDC2B, Mac OSX

04 MEHANIČKI

Podešavanje položaja prikaza	nagib
Ugao nagiba	22° gore; 4° dole
VESA montiranje	100 x 100mm
Sistem upravljanja kablovima	da

05 UKLJUČENI DODACI

Kablovi	Strujni kabl, USB, HDMI, DP
Ostalo	kratko uputstvo, bezbednosni vodič

06 UPRAVLJANJE NAPAJANJEM

Napajanje	interna
Potrošnja energije	% 1W tipično, 0.5W stand by, 0.5W iskljucen

07 ODRŽIVOST

Propisi	CE, TÜV-Bauart, EAC, VCCI-B, PSE, RoHS podrška, ErP, WEEE, REACH
Klasa energetske efikasnosti (Regulation (EU) 2017/1369)	F
REACH SVHC	iznad 0.1%: Olova

08 DIMENZIJE / TEŽINA

Dimenzije proizvoda Š x V x D	611.5 x 434 x 239mm
Dimenzije kutije Š x V x D	692 x 452 x 147mm
Težina (bez kutije)	4.6kg
Težina (sa kutijom)	6.2kg
EAN kod	4948570117987

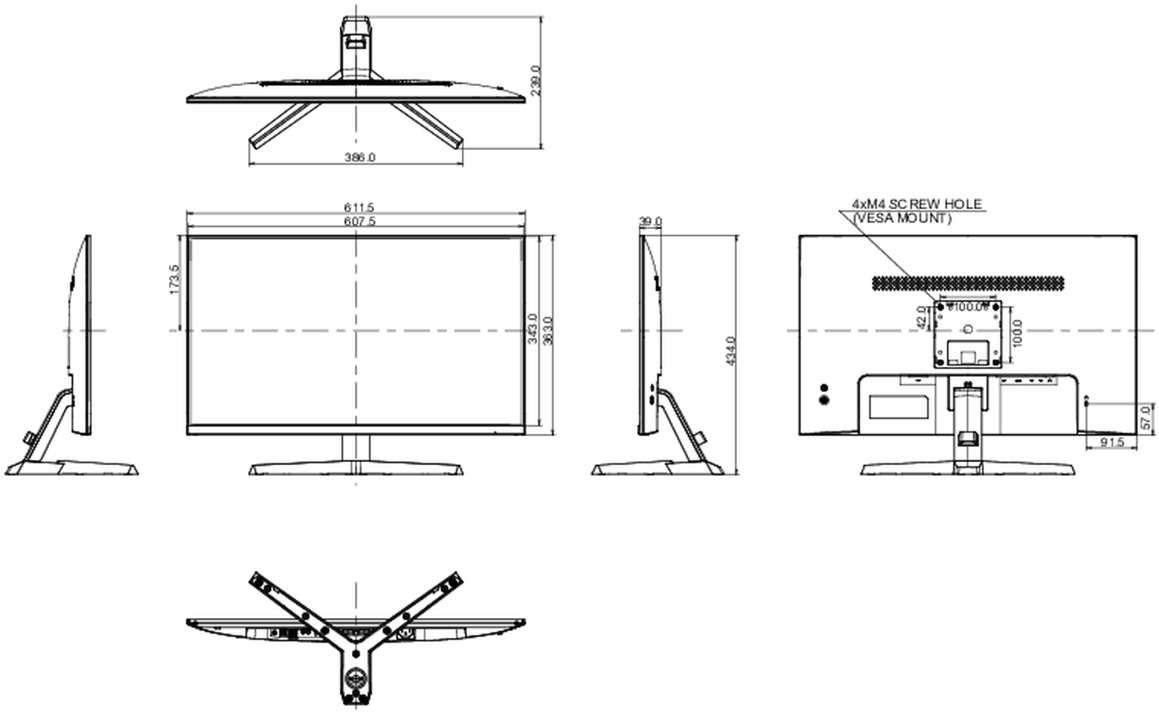

All trademarks and registered trademarks acknowledged. E & O E. Specification subject to change without notice. All LCD's comply with ISO-9241-307:2008 in connection with pixel defects.

© IIYAMA CORPORATION. ALL RIGHTS RESERVED