## Сенсорный монитор с открытой рамкой, антибликовым стеклом, высокой яркостью и десятью точками касания.

Экран дисплея ProLite TF2234MC-B7AGB использует сенсорную технологию PCAP, встроен в привлекательную лицевую панель со стеклом от края до края. Благодаря технологии ЖК-экрана IPS он обеспечивает исключительную цветопередачу и широкие углы обзора. Более высокая яркость обеспечивает четкое изображение даже в ярком окружении. Помимо превосходного качества изображения, экран подходит для сложных условий. Он поставляется с прочной лицевой панелью и классом защиты IP65, что означает, что монитор защищен от пыли и воды спереди. Стекло с антибликовым покрытием помогает избежать проблем с отражениями и внешними источниками света, влияющими на контрастность и резкость. ProLite TF2234MC-B7AGB - идеальный экран для интеграторов киосков и превосходный дисплей для использования в качестве интерактивных цифровых вывесок, магазинов розничной торговли и интерактивных презентаций. Для простоты интеграции этот монитор может быть оснащен дополнительными внешними монтажными кронштейнами (OMK1-1).

### IPS

IPS displays are best known for wide viewing angles and natural, highly accurate colours. They are especially suited for colour-critical applications.

### Тач через стекло

Этот сенсорный экран работает прямо через стекло и может превратить стеклянные поверхности в интерактивный сенсорный экран. Используйте его в витринах магазинов, в офисах продажи недвижимости, в магазинах для POS или для ресторанов.

## 01 ХАРАКТЕРИСТИКИ ДИСПЛЕЯ

| | |
|---|---|
| **Дизайн** | Open Frame |
| **Диагональ** | 21.5", 54.6см |
| **Панель** | IPS LED, AG антиблик |
| **Разрешение** | 1920 x 1080 (2.1 megapixel Full HD) |
| **Соотношение сторон** | 16:9 |
| **Яркость** | 350 cd/m² |
| **Яркость** | 300 cd/m² с тач-скрин панелью |
| **Коэффициент пропускания света** | 85% |
| **Контрастность** | 1 000:1 с тач-скрин панелью |
| **Время отклика (GTG)** | 8мс |
| **Видимая область** | горизонталь/вертикаль: 178°/178°, право/лево: 89°/89°, вверх/вниз: 89°/89° |
| **Поддержка цвета** | 16.7mln |
| **Частота горизонтальной развертки** | 30 - 84кГц |
| **Видимая область Ш x В** | 476 x 267.7мм, 18.7 x 10.5" |
| **Размер пикселя** | 0.247мм |
| **Цвет и отделка безеля** | черный, матовый |

## 02 ТАЧ

| | |
|---|---|
| **Сенсорная технология** | проекционно-ёмкостная |
| **Точек касания** | 10 (HID, требует поддерживаемой ОС) |
| **Сенсорный ввод** | стилус, палец, перчатка (latex) |
| **Touch interface** | USB |
| **Поддерживаемые операционные системы** | Все мониторы iiyama Plug & Play совместимы с Windows и Linux. Для получения дополнительной информации о поддерживаемой ОС для сенсорных моделей, смотрите файлы инструкции и драйверы, доступные в разделе загрузки. |
| **Through-Glass** | 6мм |
| **Palm rejection** | да |

## 03 ИНТЕРФЕЙСЫ / РАЗЪЕМЫ / УПРАВЛЕНИЕ

| | |
|---|---|
| **Вход аналогового сигнала** | VGA x1 |
| **Вход цифрового сигнала** | HDMI x1<br>DisplayPort x1 |
| **HDCP** | да |

## 04 ФУНКЦИИ

| | |
|---|---|
| **Extra** | Антибликовое покрытие, функция касания через стекло |
| **Толщина стекла** | 1.5mm |
| **Твердость стекла** | 6H |
| **Защита от воды и пыли** | IP65 (front) |

## 05 ОСНОВНОЕ

| | |
|---|---|
| **Языки экранного меню** | EN, DE, FR, ES, IT, RU, JP, NL, PL |
| **Кнопки управления** | Меню, + /Яркость , - /Контрастность, Выбор, Power |

| | |
|---|---|
| **Настройки пользователя** | изображение (контрастность, яркость, положение по горизонтали, положение по вертикали, фаза, часы, автонастройка), расширенное (цветовая температура, резкость), экранное меню (время ожидания, положение, положение по горизонтали, положение по вертикали, режим сенсора), опция (сброс, язык, выбор источника, режим отображения, заводские настройки) |
| **Plug&Play** | DDC2B |

## 06 МЕХАНИЧЕСКИЕ ХАРАКТЕРИСТИКИ

| | |
|---|---|
| **Ориентация** | ландшафт, портрет, экраном вверх (face-up) |
| **Крепление VESA** | 100 x 100mm |

## 07 6.АКСЕССУАРЫ

| | |
|---|---|
| **Кабели** | Питание, USB, HDMI |
| **Руководства пользователя** | Краткое руководство по началу работы, Руководство по безопасности |
| **Прочее** | AC adapter |
| **Крышка кабеля** | да |

## 08 POWER-MANAGEMENT

| | |
|---|---|
| **Блок питания** | внешний |
| **Питание** | DC 12 V |
| **Потребляемая мощность** | 18W стандарт, 1.5W ожидание, 0.3W отключено |

## 09 СТАНДАРТЫ

| | |
|---|---|
| **Сертификаты** | CE, EAC, RoHS support, ErP, WEEE, cULus, REACH |
| **REACH SVHC** | свинца, превышает 0.1% |

## 10 РАЗМЕР / ВЕС

| | |
|---|---|
| **Размер продукта Ш x В x Г** | 517.5 x 313.5 x 46мм |
| **Размер коробки Ш x В x Г** | 610 x 405 x 160мм |
| **Вес (без упаковки)** | 4.4кг |
| **Вес (с упаковкой)** | 6.8кг |
| **EAN код** | 4948570118373 |

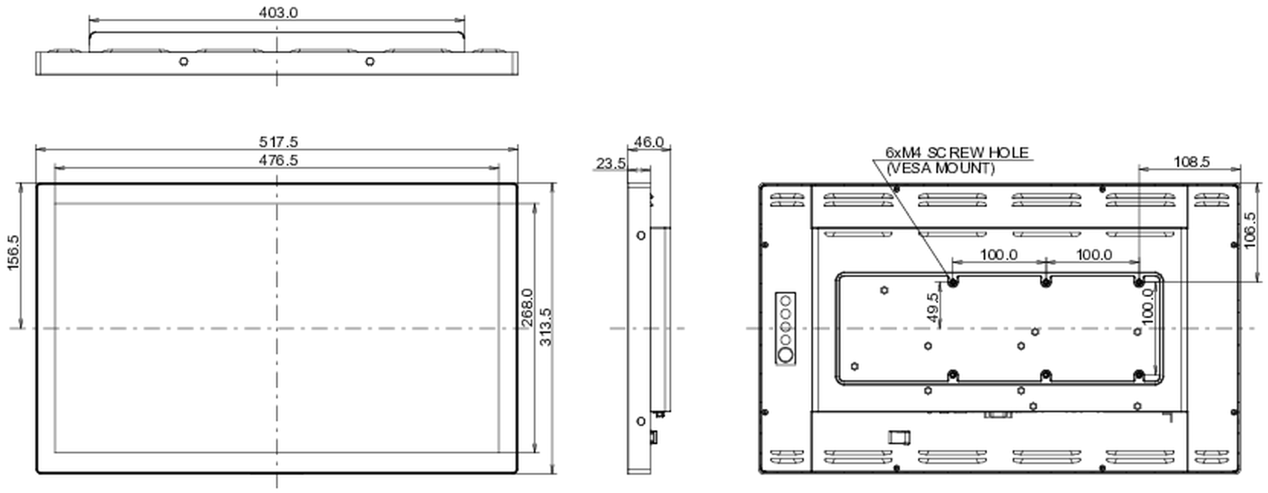


*Все товарные знаки и торговые марки являются собственностью их владельцев и они защищены. Ошибки и изменения допускаются. Спецификации могут быть изменены без уведомления. Все LCD мониторы соответствуют стандарту ISO-9241-307:2008 по политике битых пикселов.*

© IIYAMA CORPORATION. ALL RIGHTS RESERVED