27" monitor z 10 kompatybilnymi punktami dotykowymi i kamerą internetową

iiyama T2735MSC to 27-calowy monitor Full HD z 10 punktami dotyku wykorzystujący technologię pojemnościową, dzięki której reakcja monitora na dotyk jest płynna i dokładna. Monitor wyposażony w doskonałej jakości matrycę IPS zapewnia wyjątkową wydajność kolorów i szerokie kąty widzenia, co czyni go doskonałym wyborem dla szerokiej gamy wymagających aplikacji interaktywnych. Dzięki ruchomej podstawie umocowanej na zawiasach monitor można położyć całkowicie płasko i używać go jako gigantycznego tabletu. T2735MSC jest wyposażony w kilka wejść wideo i HUB USB 3.0, a także głośniki stereo zapewniające dobrą jakość dźwięku. Idealny wyświetlacz do interaktywnych zastosowań digital signage, w sprzedaży detalicznej i do różnego rodzaju prezentacji interaktywnych, w tym turniejów gamingowych.

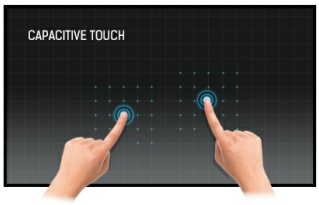

Technologia dotykowa - Pojemnościowa

Technologia ta wykorzystuje przewodnictwo elektryczne. Dotyk jest rejestrowany ponieważ w miejscu dotknięcia palcem szklanej powłoki pokrywającej ekran zmienia się pojemność elektryczna. Powłoka to gwarantuje nie tylko doskonałą jakość obrazu, ale też trwałość i odporność na zarysowania. Co więcej ewentualne zarysowania ekranu nie mają wpływu na działanie funkcji dotykowej. Panel rozpoznaje dotyk wykonywany palcem (także w rękawiczce lateksowej) lub specjalnym rysikiem.

Kamera i mikrofon

Dzięki zintegrowanej kamerze internetowej i mikrofonowi, monitor staje się kompletnym rozwiązaniem do komunikacji online.
Dodatkowo podczas rozmowy możesz używać ekranu dotykowego, aby w łatwy sposób kontrolować prezentację i dodawać adnotacje.

01 OBRAZ

Wygląd	Edge to edge glass
Przekątna	27", 68.6cm
Panel	IPS LED
Rozdzielczość fizyczna	1920 x 1080 (2.1 megapixel Full HD)
Format obrazu	16:9
Jasność	300 cd/m²
Jasność	255 cd/m² z panelem dotykowym
Przepuszczalność światła	85%
Kontrast statyczny	1 000:1
Kontrast ACR	12M:1
Czas reakcji (GTG)	5ms
Kąty widzenia	poziomo/pionowo: 178°/178°, prawo/lewo: 89°/89°, góra/dół: 89°/89°
Kolory	16.7mln
Synchronizacja pozioma	24 - 80kHz
Powierzchnia robocza szer. x wys.	597.9 x 336.3mm, 23.5 x 13.2"
Plamka	0.311mm
Obudowa	czarna, matowa

02 DOTYK

Technologia dotykowa	pojemnościowa
Punkty dotykowe	10 (HID, wymaga kompatybilnego systemu operacyjnego)
Dotyk wykonywany	palcem, w rękawiczce (lateks),
Interfejs dotykowy	USB
Obsługiwane systemy operacyjne	Wszystkie monitory iiyama są Plug & Play i kompatybilne z systemami Windows i Linux. Szczegóły odnośnie wsparcia systemów operacyjnych przez monitory dotykowe znajdują się w pliku dostępnym w sekcji Do pobrania.

03 INTERFEJSY / ZŁĄCZA / STEROWANIE

Analogowe wejścia sygnału	VGA x1
Cyfrowe wejścia sygnału	HDMI x1 DisplayPort x1
Wyjścia audio	Mini jack x1 Wbudowane głośniki 2 x 3W
USB HUB	x2 (USB3.2 Gen 1 (5Gbps, 5V, 900mA))

04 WŁAŚCIWOŚCI

Ekstra	kamera internetowa i mikrofon
Blokada przycisków OSD	tak

05 OGÓLNE

Języki menu OSD	EN, DE, FR, IT, CN, RU, JP, CZ, NL, PL
Przyciski	Power, Wybierz/ Wejście sygnału, W górę/ Regulacja dźwięku, W dół/ i-Style Colour, Menu

Parametry regulowane	automatyczna regulacja obrazu, regulacja obrazu (kontrast, jasność, ACR, ECO, OD), wybór wejścia, regulacja dźwięku (głośność, wyciszenie, wejście audio), regulacja kolorów, informacje, ręczna regulacja obrazu (pozycja pozioma / pionowa, zegar, taktowanie, ostrość, regulacja trybu wideo, redukcja niebieskiego światła, technologia X-Res), menu ustawień (wybór języka, pozycja OSD, limit czasu OSD, tło OSD, otwierane logo, LED), przywołanie pamięci
Udogodnienia	kompatybilny z Kensington-lock™
Redukcja niebieskiego światła	tak
Plug&Play	DDC2B

06 MECHANICZNE

Kąt pochylenia	15° w górę; 70° w dół
Standard VESA	100 x 100mm

07 AKCESORIA W ZESTAWIE

Kable	zasilający, USB, HDMI, DP
Instrukcje	skrócona instrukcja obsługi, instrukcja bezpieczeństwa

08 ZARZĄDZANIE ENERGIĄ

Zasilacz	wewnętrzny
Zasilanie	AC 100 - 240V, 50/60Hz
Zużycie energii	18W typowo, 1.5W stand by, 0.3W off mode

09 ZRÓWNOWAŻONY ROZWÓJ

Certyfikaty	CE, TÜV-Bauart, EAC, VCCI-B, PSE, RoHS support, ErP, WEEE, REACH, UKCA
Klasa efektywności energetycznej (Regulation (EU) 2017/1369)	E
REACH SVHC	powyżej 0.1% ołowiu

10 WYMIARY / WAGA

Wymiary produktu szer. x wys. x gł.	672.5 x 422.5 x 52mm
Wymiary pudła szer. x wys. x gł.	739 x 510 x 127mm
Waga (bez pudła)	9.1kg
Waga (z pudłem)	10.5kg
Kod EAN	4948570118182

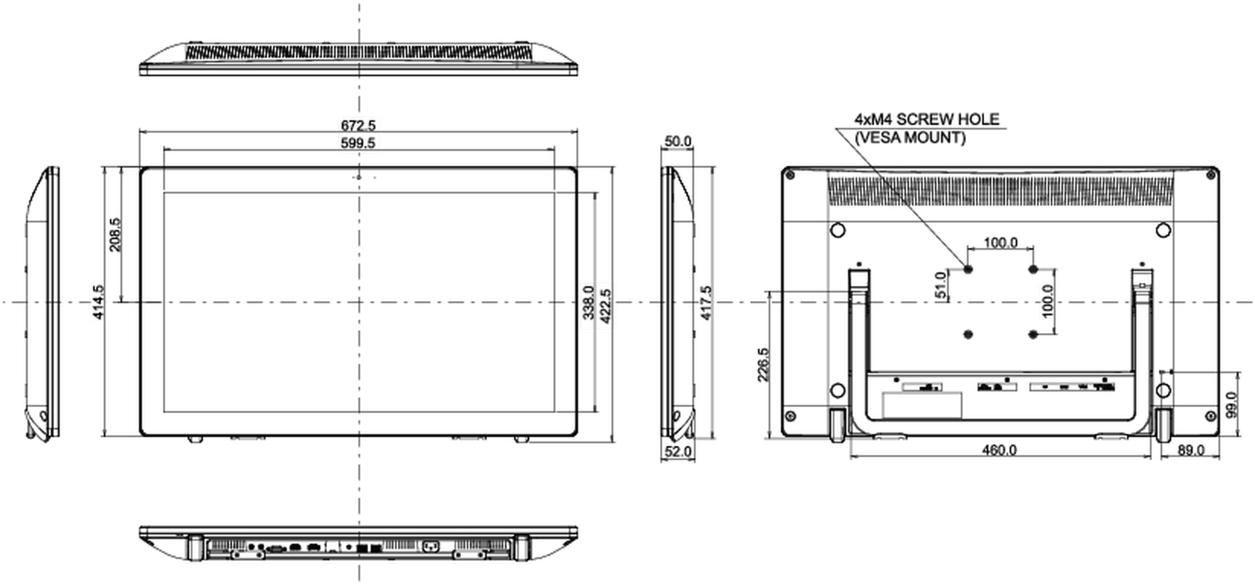

Wszystkie znaki towarowe zastrzeżone. Pomyłki i wprowadzanie zmian zastrzeżone. Specyfikacje produktów mogą ulec zmianie bez wcześniejszego zawiadomienia. Wszystkie monitory LCD iiyama są zgodne z normą ISO-9241-307:2008 określającą liczbę i rodzaj defektów matrycy.

© IIYAMA CORPORATION. ALL RIGHTS RESERVED