E | Free Sync | DISPLAY PORT | HDMI | ECO | USB HUB | VESA

Törjön előre az IPS panel technológiával és 1 ms MPRT-vel rendelkező G2740HSU monitorral

Az IPS technológiával, 75 Hz-es frissítési sebességgel és 1 ms MPRT-vel rendelkező 27” méretű Full HD G2740HSU monitor kiváló képminőséget garantál. A képernyőbeállítások testreszabásával, amely lehetővé teszi gyári és egyedi játékmódok beállítását is, valamint a Black Tuner funkcióval tökéletesen uralhatja a sötét jeleneteket is, ezzel biztosítva, hogy a részletek mindig jól láthatók legyenek.

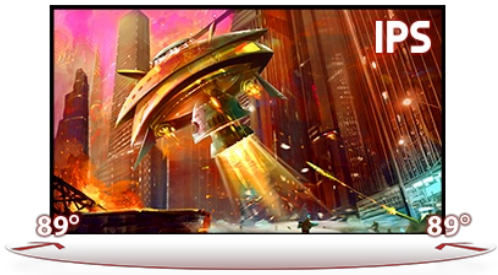

IPS TECHNOLÓGIA

Az sRGB színtartomány 100%-át lefedő IPS panel kiemelkedő színpontosságot és szélesebb látószöget biztosít, ezáltal garantálva a valósághű, élénk csatatéri jeleneteket.

01 KIJELZŐ JELLEMZŐI

Átló	27", 68.6cm
Panel	IPS LED, matt felület
Natív felbontás	1920 x 1080 @75Hz (2.1 megapixel Full HD)
Képarány	16:9
Fényerő	250 cd/m²
Statikus kontraszt	1000:1
Speciális kontraszt	80M:1
Válaszidő (MPRT)	1ms
Látótér	horizontális/vertikális: 178°/178°, jobb/bal: 89°/89°, fel/le: 89°/89°
Szín támogatás	16.7mln
Horizontális szinkronizálás	31 - 85kHz
Látható terület Sz x M	597.9 x 336.3mm, 23.5 x 13.2"
Pixel magasság	0.311mm
Szín	matt, fekete

02 INTERFÉSZEK / CSATLAKOZÓK / VEZÉRLŐK

Jelbemenet	HDMI x1 (v.1.4) DisplayPort x1 (v.1.2)
USB HUB	x2 (v.2.0 DC5V, 500mA)
HDCP	igen
Hangszóró csatlakozó	igen

03 JELLEMZŐK

Kékfény csökkentés	igen
Villogásmentes	igen
Adaptive Sync támogatás	1920 x 1080 @48-75Hz
OSD nyelvek	EN, DE, FR, ES, IT, RU, JP, CZ, NL, PL
Vezérlőgombok	Bekapcsolás, joystick vezérlő: Menü, Fel / i-Style szín, Le / Bemenet kiválasztása, Bal / Eco mód, Jobb / Hangerő
Felhasználói vezérlők	képbeállítás (kontraszt, fényerő, OD, ACR, ECO, kékfénycsökkentés, black tuner, színtelítettség, gamma), bemenet kiválasztása (automatikus, manuális), hang (hangerő, némítás), felhasználói beállítások tárolása, színbeállítások (színhőmérséklet) , felhasználói beállítás), képbeállítás (i-Style szín, éles és lágy, HDMI RGB tartomány, videomód beállítása), nyelv, beállítási menü (OSD H. pozíció, OSD V. helyzet, OSD idő, nyitó logó, AMD FreeSync , MBR), információk megjelenítése, visszahívás
Hangszórók	2 x 2W
Kényelem	Kensington-lock™ előkészítve, DDC2B, Mac OSX

04 MECHANIKUS

Kijelző helyzetének beállításai	billenthető
Hajlásszög	22° fel; 4° le
VESA állvány	100 x 100mm
Kábelkezelő rendszer	igen

05 TARTOZÉKOKAT TARTALMAZZA

Kábelek	áramellátás, USB, HDMI
Egyéb	gyors üzembe helyezési útmutató, biztonsági útmutató

06 ENERGIAGAZDÁLKODÁS

Tápegység	belső
Áramellátás	AC 100 - 240V, 50/60Hz
Energiafogyasztás	19W jellemző, 0.5W készenlét, 0.5W kikapcsolva
Áramfogyasztás	0.5W készenlét

07 FENNTARTHATÓSÁG

Előírások	CE, TÜV-Bauart, EAC, VCCI-B, PSE, RoHS támogatás, ErP, WEEE, HATÓTÁVOLSÁG
Energiahatékonysági osztály ((EU) 2017/1369 rendelet)	E
REACH SVHC	0,1% felett: Vezet

08 MÉRETEK / SÚLY

Termék méretei Sz x H x M	610 x 433 x 239mm
Doboz mértei Sz x H x M	692 x 452 x 147mm
Súly (doboz nélkül)	4.5kg
Súly (dobozzal)	6.1kg
EAN kód	4948570117963

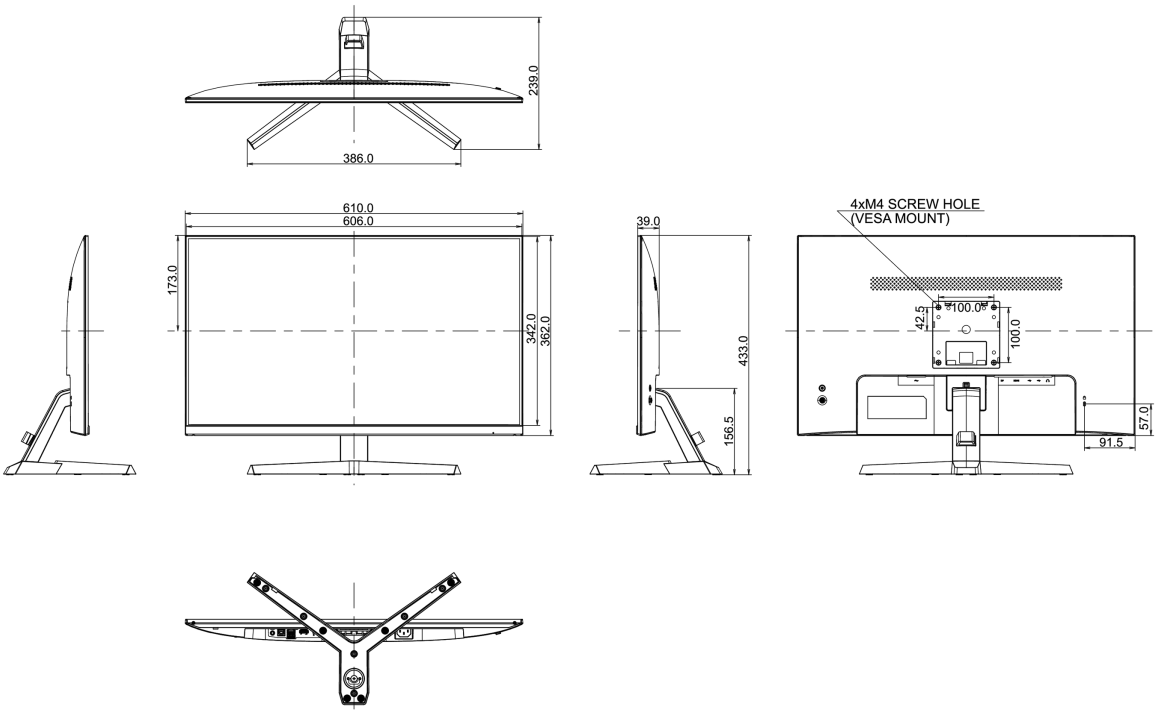

All trademarks and registered trademarks acknowledged. E & O E. Specification subject to change without notice. All LCD's comply with ISO-9241-307:2008 in connection with pixel defects.

© IIYAMA CORPORATION. ALL RIGHTS RESERVED