XL тележка на колесах для широкоформатных (сенсорных) дисплеев с дагональю до 86 дюймов

Это мобильное напольное решение с электрической регулировкой высоты может использоваться для (сенсорных) дисплеев с диагональю до 86 дюймов и весом до 120 кг. Крепление оснащено встроенным кронштейном с наиболее распространенными схемами VESA. Особенностью этого кронштейна VESA является то, что он также может служить держателем ПК на задней панели. Крепление обеспечивает простоту монтажа для установщика: всего за три действия продукт готов к использованию. В этот комплект входит набор переходников MD 052B7288.

01 TECHNICAL SPECIFICATION

Typ	Floor lift on wheels
Velikost obrazovky	65" - 86"
Regulace výšky	600mm, 1290 - 1890mm
Max weight capacity	120kg / монитор
VESA maximum	800 x 600mm
Extra	electrical speed up to 20mm/s

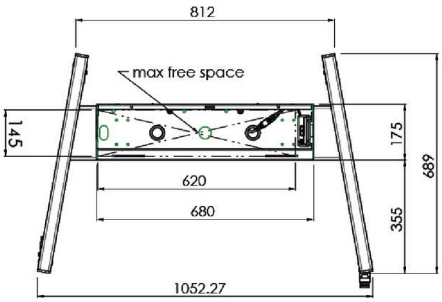

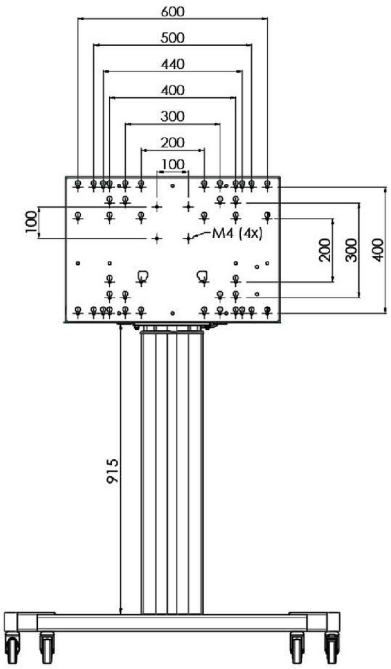

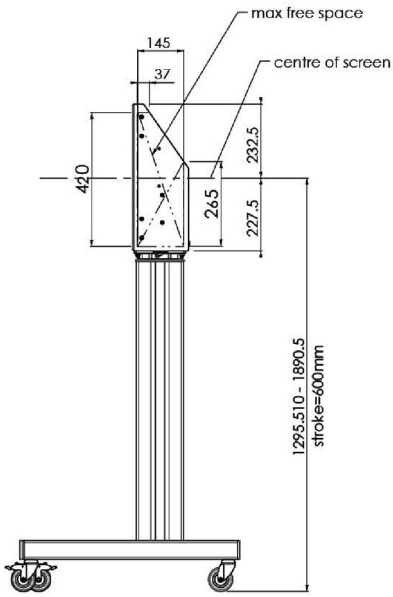

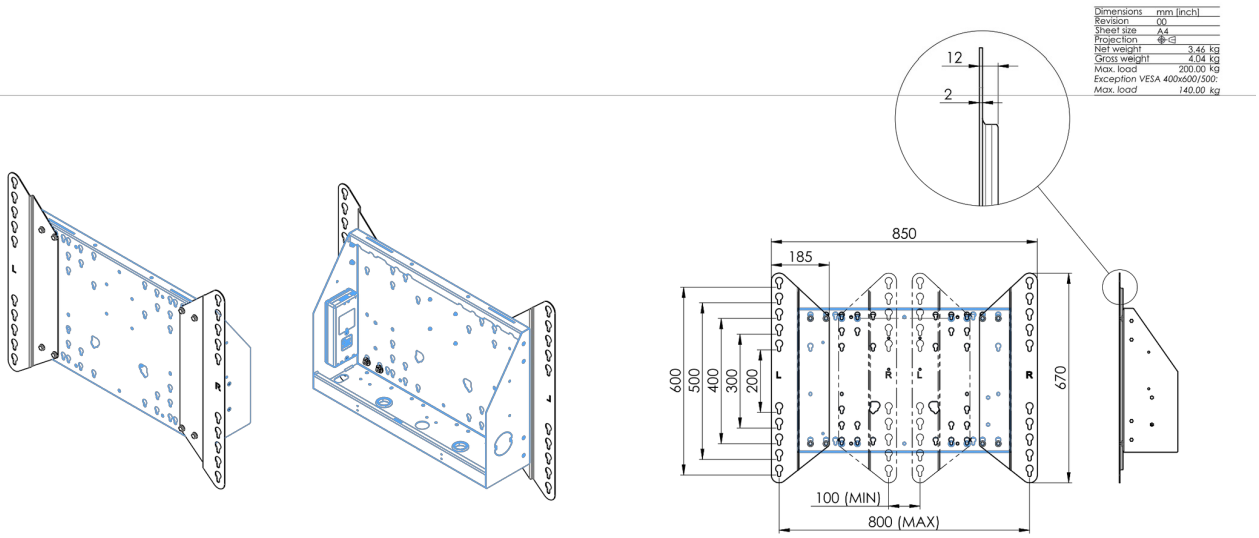

02 РАЗМЕР / ВЕС

Вес (без упаковки)	52кг
EAN код	4948570032600

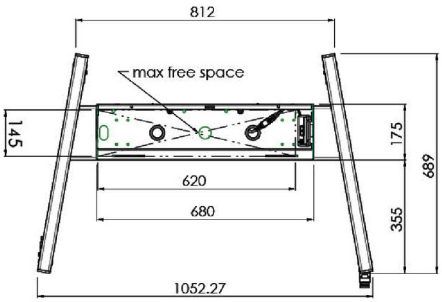

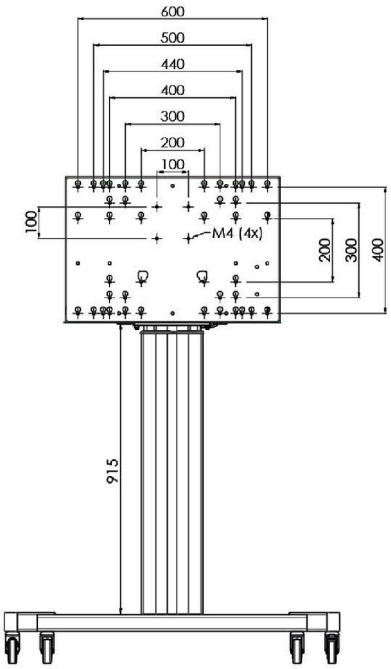

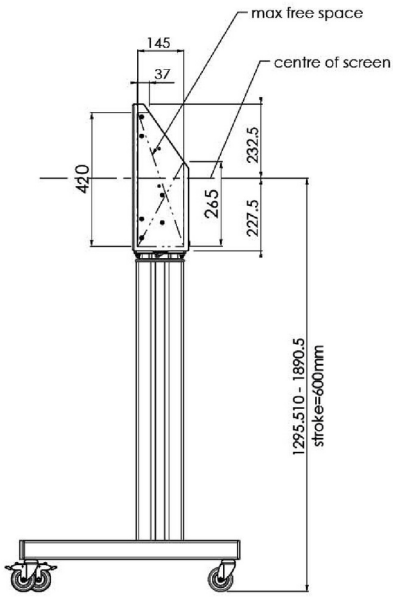

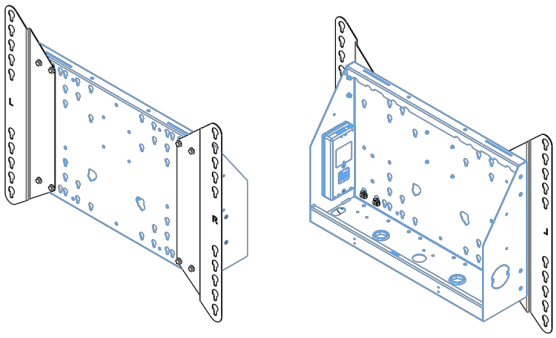

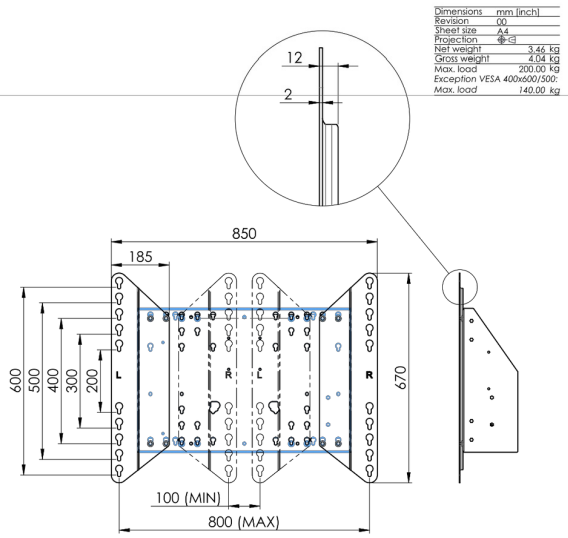

03 СОПУТСТВУЮЩАЯ ИНФОРМАЦИЯ

Сопутствующие товары MD 052B7285

Все товарные знаки и торговые марки являются собственностью их владельцев и они защищены. Ошибки и изменения допускаются. Спецификации могут быть изменены без уведомления. Все LCD мониторы соответствуют стандарту ISO-9241-307:2008 по политике битых пикселов.

© IIYAMA CORPORATION. ALL RIGHTS RESERVED