Un monitor Full HD con tiempo de respuesta de 1 ms

El ProLite B2482HS es un excelente monitor Full HD de 24" con retroiluminación LED y resolución 1920 x 1080. Cuenta con un tiempo de respuesta de 1 ms y una relación de contraste avanzada de 80 000 000: 1, lo que garantiza una calidad de imagen clara y vibrante y un alto contraste. El soporte de entrada triple garantiza la compatibilidad con las últimas tarjetas gráficas instaladas y las salidas integradas de Notebook. El E2482HS también está equipado con dos altavoces estéreo de alta calidad. Certificado por TCO, este monitor es una solución confiable tanto para uso doméstico como de oficina.

Full HD

With true 1920 x 1080p resolution your monitor is ready to display high definition images. This means you can accommodate more information on your screen; e.g. 60% more in comparison to a 1280 x 1024 monitor.

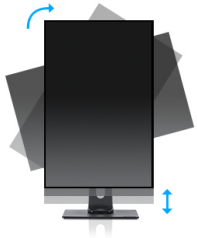

HAS + Pivot

El soporte ajustable en altura le permite establecer la posición ideal de la pantalla para garantizar un confort de visualización óptimo. La función del pivote significa que puede cambiar la orienatción de la pantalla de horizontal a vertical. Esta función puede ser particularmente útil cuando trabajas con hojas de cálculo o textos largos.

01 CARACTERÍSTICAS DE LA PANTALLA

Diagonal	24", 61cm
Pantalla	TN LED, acabado mate
Resolución nativa	1920 x 1080 (2.1 megapixel Full HD)
Relación de aspecto	16:9
Brillo	250 cd/m²
Contraste estático	1000:1
Contraste avanzado	80M:1
Tiempo de respuesta (GTG)	1ms
Área de visualización	horizontal/vertical: 170°/160°, derecho/izquierdo: 85°/85°, arriba/abajo: 80°/80°
Soporte de Color	16.7mln (sRGB: 99%; NTSC: 72%)
Sincronización horizontal	31 - 85kHz
Área de visualización h x v	531.4 x 298.9mm, 20.9 x 11.8"
Pixel pitch	0.277mm
Colour	mate, negro

02 INTERFACES / CONECTORES / CONTROLADORES

Conector de entrada	VGA x1 (1920 x 1080 @ 60Hz) DVI x1 (1920 x 1080 @ 60Hz) HDMI x1 (1920 x 1080 @ 75Hz)
HDCP	si
Conector de auriculares	si

03 CARACTERISTICAS

Reductor de luz azul	si
Flicker free	si
OSD idioma	EN, DE, FR, ES, IT, CN, RU, JP, CZ, NL, PL
Controles	Alimentación, Menú/Seleccionar, Desplazarse hacia arriba/Volumen Desplazarse hacia abajo/Modo Eco, Salir
Los controles de usuario	ajuste automático, ajuste de imagen (brillo, contraste, ECO, reductor de luz azul, ACR, OD), geometría (posición H., posición V., reloj de píxeles, fase), ajustes de color (temperatura del color, preajuste del usuario, i -Style color), OSD (posición H., posición V., rotación OSD, tiempo de espera OSD), idioma, recuperación, misceláneo (nítido y suave, ajuste de modo video, logotipo de apertura, información), selección de entrada (fuente de entrada), ajustes de audio (volumen, silencio, entrada de audio)
Altavoces	2 x 1W
Comodidad	preparado para Kensington-lock™, DDC/CI, DDC2B, Mac OSX

04 ASPECTOS MECÁNICOS

Soporte de altura regulable	altura, pivote (rotación), giro, inclinación
Ajuste de altura	130mm
Rotación (función de pivote)	90°
Soporte giratorio	90°; 45° izquierdo; 45° derecho
Ángulo de inclinación	22° arriba; 5° abajo
Montaje VESA	100 x 100mm
Rango de temperatura de funcionamiento	5°C - 35°C
Rango de temperatura de almacenamiento	- 20°C - 60°C

05 ACCESSORIES INCLUDED

Cable	de alimentación, DVI, Audio
Otro	guía de inicio rápido, guía de seguridad

06 GESTIÓN DE ENERGÍA

Unidad de fuente de alimentación	interno
Fuente de alimentación	AC 100 - 240V, 50/60Hz
Gestión de energía	18W typical, Modo en espera 0.5W, Modo apagado 0.5W

07 SOSTENIBILIDAD

Certificados	TCO Certified, CE, TÜV-GS, EAC, PSE, RoHS support, ErP, ENERGY STAR ®, WEEE, VCCI, REACH
Clase de eficiencia energética (Regulation (EU) 2017/1369)	E
REACH SVHC	por encima de 0.1% de plomo

08 DIMENSIONES / PESO

Producto dimensiones W x H x D	565 x 375.5 (505.5) x 210mm
Peso (sin caja)	5.1kg
Código EAN	4948570117543

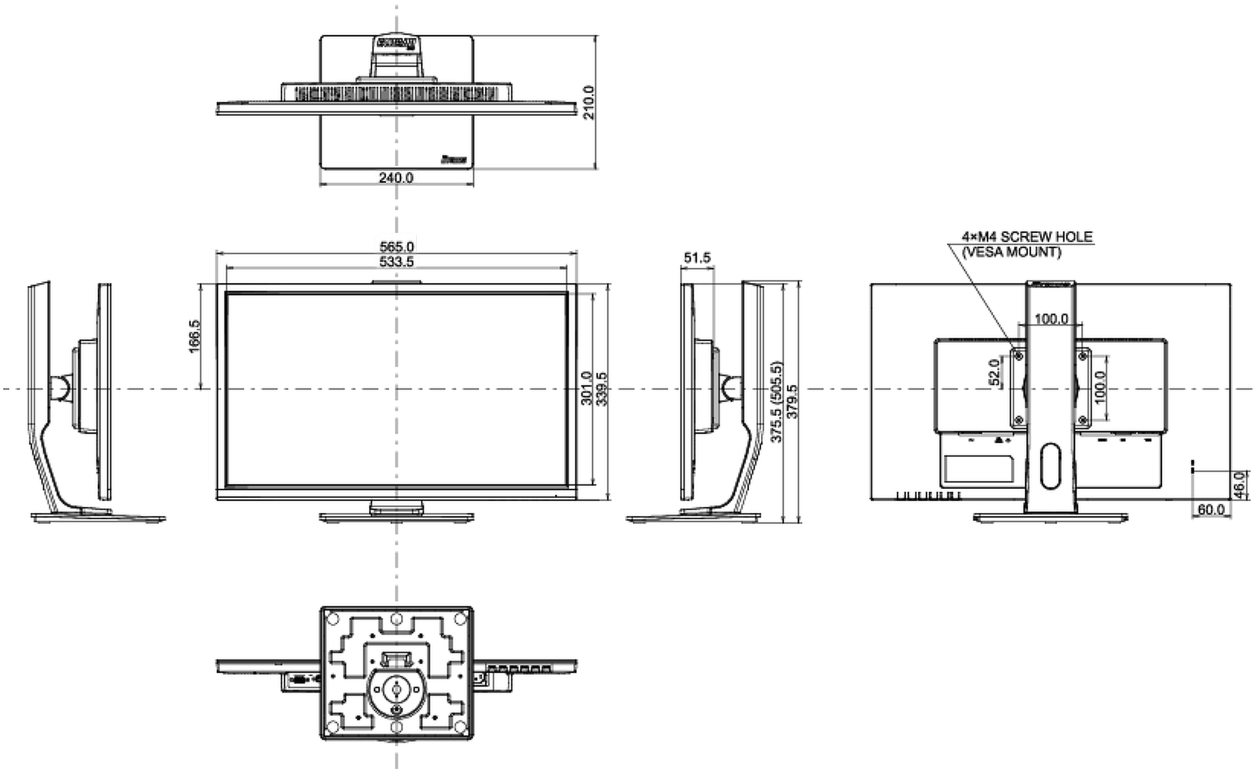

All trademarks and registered trademarks acknowledged. E & O E. Specification subject to change without notice. All LCD's comply with ISO-9241-307:2008 in connection with pixel defects.

© IIYAMA CORPORATION. ALL RIGHTS RESERVED