Pantalla LED Full HD con tiempo de respuesta de 1 ms y un concentrador USB, opción perfecta para el hogar y la oficina

El ProLite B2483HSU es un excelente monitor de 24" con retroiluminación LED y resolución 1920 x 1080. Cuenta con un tiempo de respuesta de 1 ms y una relación de contraste avanzada de 80 000 000: 1, lo que garantiza una calidad de imagen clara y vibrante y un alto contraste. El soporte ergonómico ofrece un ajuste de altura de 13 cm con pivote, giro e inclinación, lo que hace esta pantalla adecuada para una amplia gama de aplicaciones donde la flexibilidad y la ergonomía en el lugar de trabajo son factores clave. Las tres entradas permitirán una compatibilidad perfecta con las últimas tarjetas gráficas o todas las salidas de portátiles. El monitor tiene certificación TCO y Energy Star. Una solución perfecta para educación, gobierno local, negocios y mercados financieros.

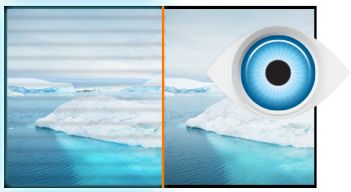

Flicker free + reductor de luz azul

La solución definitiva para la comodidad y la salud de tus ojos. Las pantallas sin parpadeo con la función de reductor de luz azul reducen sustancialmente la tensión y la fatiga causadas por el parpadeo y la emisión de luz azul de las pantallas regulares.

HAS + Pivot

El soporte ajustable en altura le permite establecer la posición ideal de la pantalla para garantizar un confort de visualización óptimo. La función del pivote significa que puede cambiar la orienatción de la pantalla de horizontal a vertical. Esta función puede ser particularmente útil cuando trabajas con hojas de cálculo o textos largos.

01 CARACTERÍSTICAS DE LA PANTALLA

Diagonal	24", 61cm
Pantalla	TN LED, acabado mate
Resolución nativa	1920 x 1080 @75Hz (HDMI&DisplayPort, 2.1 megapixel Full HD)
Resolucion nativa	75Hz
Relación de aspecto	16:9
Brillo	250 cd/m²
Contraste estático	1000:1
Contraste avanzado	80M:1
Tiempo de respuesta (GTG)	1ms
Área de visualización	horizontal/vertical: 170°/160°, derecho/izquierdo: 85°/85°, arriba/abajo: 80°/80°
Soporte de Color	16.7mln (sRGB: 99%; NTSC: 72%)
Sincronización horizontal	31 - 85kHz
Área de visualización h x v	531.4 x 298.9mm, 20.9 x 11.8"
Pixel pitch	0.277mm
Colour	mate, negro

02 INTERFACES / CONECTORES / CONTROLADORES

Conector de entrada	VGA x1 HDMI x1 DisplayPort x1
USB HUB	x2 (v. 2.0)
HDCP	si
Conector de auriculares	si

03 CARACTERISTICAS

Reductor de luz azul	si
Flicker free	si
OSD idioma	EN, DE, FR, ES, IT, RU, JP, CZ, NL, PL
Controles	Alimentación, Menú/Seleccionar, Desplazarse hacia arriba/Volumen Desplazarse hacia abajo/Modo Eco, Salir, Entrar
Los controles de usuario	ajuste automático, ajuste de imagen (brillo, contraste, ECO, reductor de luz azul, ACR, OD), geometría (posición H., posición V., frecuencia de píxeles, fase), ajustes de color (temperatura de color, preajuste del usuario, i-style color), OSD (posición H. OSD, posición V. OSD, rotación OSD, tiempo OSD), idioma, recuperación, vario (nítido y suave, ajuste de modo de video, logotipo de apertura, información sobre pantalla), selección de entrada (fuente de entrada), ajustes de audio (volumen, silenciado, entrada audio)
Altavoces	2 x 1W
Comodidad	preparado para Kensington-lock™, DDC2B, Mac OSX

04 ASPECTOS MECÁNICOS

Soporte de altura regulable	altura, pivote (rotación), giro, inclinación
Ajuste de altura	130mm
Rotación (función de pivote)	90°
Soporte giratorio	90°; 45° izquierdo; 45° derecho
Ángulo de inclinación	22° arriba; 5° abajo
Montaje VESA	100 x 100mm

05 ACCESSORIES INCLUDED

Cable	de alimentación, USB, HDMI
Otro	guía de inicio rápido, guía de seguridad

06 GESTIÓN DE ENERGÍA

Unidad de fuente de alimentación	interno
Fuente de alimentación	AC 100 - 240V, 50/60Hz
Gestión de energía	18W typical, Modo en espera 0.5W, Modo apagado 0.5W

07 SOSTENIBILIDAD

Certificados	TCO Certified, CE, TÜV-GS, EAC, VCCI-B, PSE, RoHS support, ErP, ENERGY STAR®, WEEE, EPEAT, REACH
Clase de eficiencia energética (Regulation (EU) 2017/1369)	E
EPEAT	EPEAT es una clasificación ambiental integral que ayuda a identificar ordenadores y otros equipos electrónicos más respetuosos con el medio ambiente. La certificación Bronce significa que el monitor cumple con todos los criterios requeridos. EPEAT Bronce es válida en países donde iiyama registra el producto. Visite www.epeat.net para conocer el estado de registro en su país.
REACH SVHC	por encima de 0.1% de plomo

08 DIMENSIONES / PESO

Producto dimensiones W x H x D	565.5 x 375.5 (505.5) x 210mm
Peso (sin caja)	5.1kg
Código EAN	4948570117376

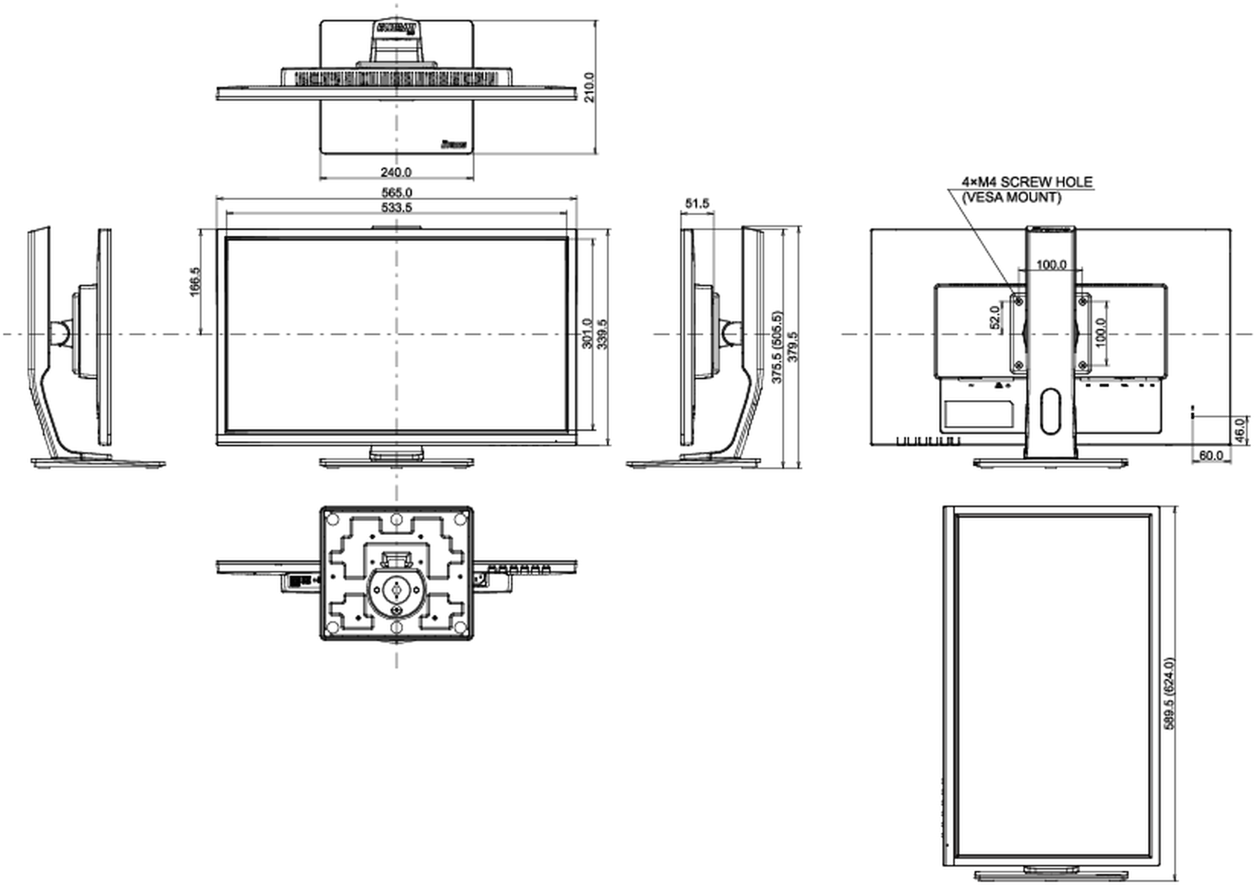

All trademarks and registered trademarks acknowledged. E & O E. Specification subject to change without notice. All LCD's comply with ISO-9241-307:2008 in connection with pixel defects.

© IIYAMA CORPORATION. ALL RIGHTS RESERVED