Full HD LED-monitor met 1ms responstijd en een USB-hub, de perfecte keuze voor thuis en op kantoor

De ProLite B2483HSU is een uitstekende 24-inch Full HD monitor met led-achtergrondverlichting en een resolutie van 1920 x 1080p. Het heeft een responstijd van 1ms en een geavanceerde contrastratio van 80.000.000: 1 voor helder en levendig beeldkwaliteit en een hoog contrast. Ondersteuning voor drievoudige invoer zorgt voor compatibiliteit met de nieuwste geïnstalleerde grafische kaarten en ingebouwde notebook-uitgangen. De ergonomische standaard biedt 13 cm hoogteverstelling met draaien en kantelen, waardoor dit scherm geschikt is voor een breed scala aan toepassingen en omgevingen waar flexibiliteit en ergonomie op de werkplek sleutelfactoren zijn. De monitor is TCO en Energy Star-gecertificeerd. Een perfecte oplossing voor onderwijs, lokale overheden, bedrijven en financiële markten.

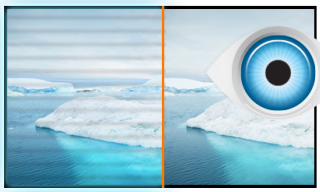

Flicker free + Blue light

De ultieme oplossing voor het comfort en de gezonheid van uw ogen. Door middel van elektrische stroom wordt flikkeren van het scherm geëlimineerd. Met de Blue Light Reduction vermindert u eenvoudig de helderheid en de kleurtemperatuur waardoor de hoeveelheid blauwe licht gereduceerd wordt en uw ogen minder vermoeid voelen na het werken achter het scherm.

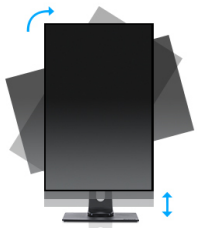

HAS + Pivot

Met een in hoogte verstelbare voet creëert u een ergonomisch verantwoorde werkpositie die voldoet aan alle Arbo eisen. Hiermee voorkomt u niet alleen gezondheidsproblemen het verhoogt ook de productiviteit. Met de pivot functie kunt het scherm van draaien van landschap naar portret stand. Deze functionaliteit kan handig zijn wanneer de toepassing meer hoogte vereist dan breedte.

01 PANEEL EIGENSCHAPPEN

Beelddiagonaal	24", 61cm
Paneel	TN LED, matte finish
Resolutie	1920 x 1080 @75Hz (HDMI&DisplayPort, 2.1 megapixel Full HD)
Beeldverhouding	16:9
Paneel helderheid	250 cd/m²
Statisch contrast	1000:1
Advanced contrast	80M:1
Reactietijd (GTG)	1ms
Inkijkhoek	horizontaal/verticaal: 170°/160°, rechts/links: 85°/85°, naar boven/onderen: 80°/80°
Kleurondersteuning	16.7mln (sRGB: 99%; NTSC: 72%)
Horizontale frequentie	31 - 85kHz
Zichtbaar formaat	531.4 x 298.9mm, 20.9 x 11.8"
Pixel pitch	0.277mm
Kleur	mat, zwart

02 SIGNAALINGANGEN & CONNECTIVITEIT

Video ingang	VGA x1 HDMI x1 DisplayPort x1
USB HUB	x2 (v. 2.0)
HDCP	ja
Hoofdtelefoon aansluiting	ja

03 KENMERKEN

Blue light reducer	ja
Flicker Free LED	ja
OSD-talen	EN, DE, FR, ES, IT, RU, JP, CZ, NL, PL
Bedieningsknoppen	Power, Menu/Selectie, Omhoog/ Volume, Omlaag/ ECO, Sluiten, Signaalkeuze
Gebruikersinstellingen	Automatisch aanpassen, beeld aanpassen (helderheid, contrast, ECO, Blue Light Reducer, ACR, OD), geometrie (H. positie, V. positie, pixelklok, fase), kleurinstellingen (kleurtemperatuur, gebruikersinstellingen, i-style kleur), OSD (OSD H. positie, OSD V. positie, OSD roteren, OSD tijd), taal, terugroepen, diversen (scherp en zacht, videomodus aanpassen, openingslogo, display-informatie), invoer selecteren (invoerbron), audio-instellingen (volume, dempen, audio-invoer)
Luidspreker	2 x 1W
Diefstalbeveiliging	Kensington-lock™ voorbereid, DDC2B, Mac OSX

04 MECHANISME

Positieaanpassingen	hoogte, pivot (rotatie), draaien, kantelen
Hoogte-instelling	130mm
Rotatie	90°
Draaibare voet	90°; 45° links; 45° rechts
Kantelhoek	22° omhoog; 5° omlaag
VESA montage	100 x 100mm

05 INBEGREPEN ACCESSOIRES

Kabels	Stroom, USB, HDMI
Overige	Quick guide handleiding, veiligheidsinstructies

06 POWER-MANAGEMENT

Voeding	intern
Stroomvoorziening	AC 100 - 240V, 50/60Hz
Energieverbruik	18W typisch, 0.5W stand by, 0.5W uit modus

07 DUURZAAMHEID

Richtlijnen	TCO Certified, CE, TÜV-GS, EAC, VCCI-B, PSE, RoHS support, ErP, ENERGY STAR®, WEEE, EPEAT, REACH
Energie efficiëntie klasse (Regulation (EU) 2017/1369)	E
EPEAT	EPEAT is een veelomvattende milieuclassificatie die helpt bij het identificeren van groenere computers en andere elektronische apparaten. Dankzij de Bronze-certificering voldoet de monitor aan alle vereiste criteria. EPEAT Bronze is geldig in landen waar iiyama het product registreert. Bezoek www.epeat.net voor de registratiestatus in uw land.
REACH SVHC	meer dan 0.1%: Lood

08 AFMETINGEN / GEWICHT

Product afmetingen B x H x D	565.5 x 375.5 (505.5) x 210mm
Gewicht (zonder doos)	5.1kg
EAN code	4948570117376

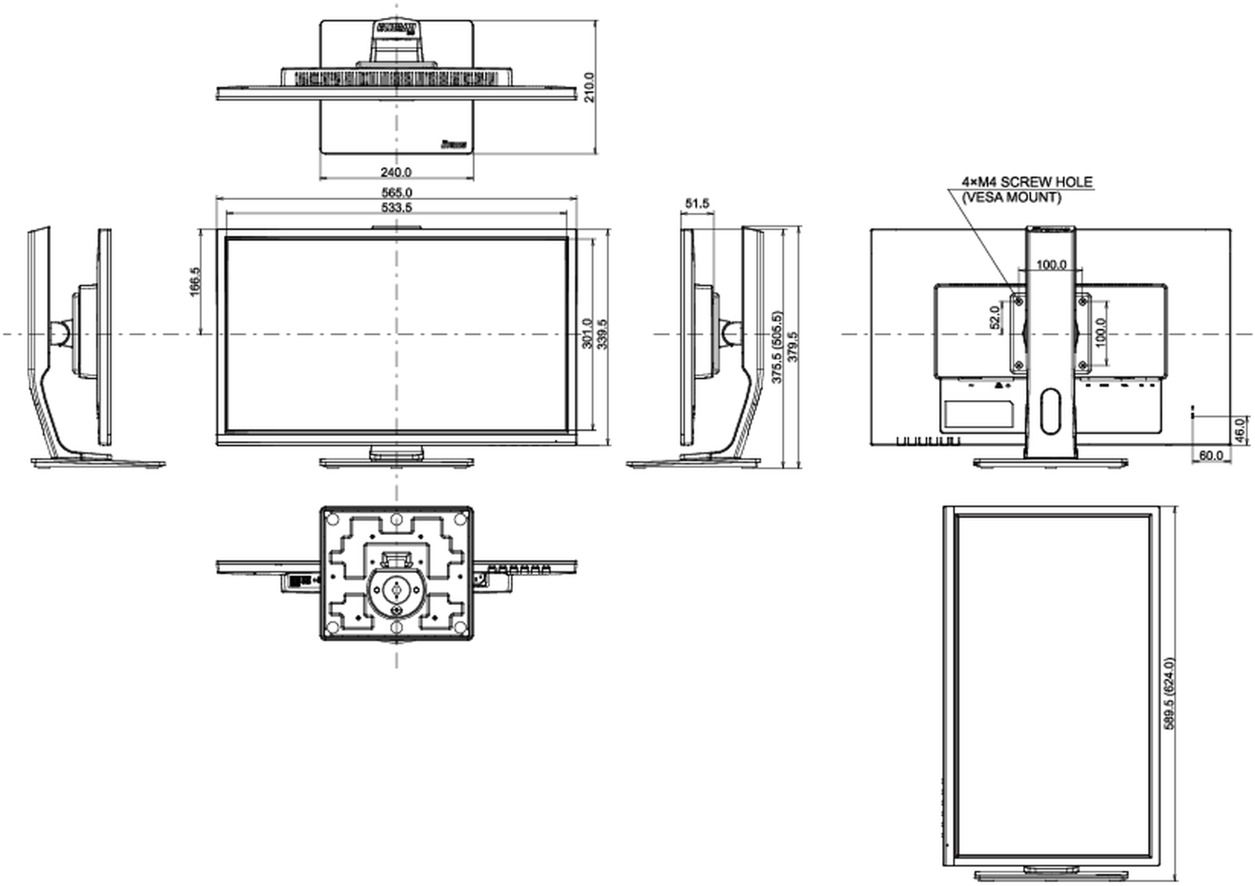

Alle handelsmerken zijn geregisteerd. Gegevens onder voorbehoud van zetfouten. Specificaties kunnen vooraf en zonder opgaaf van reden gewijzigd worden. Alle LCD-panels vallen onder ISO-9241-307:2008 inzake pixelfouten.

© IIYAMA CORPORATION. ALL RIGHTS RESERVED