Full HD monitor od 32" sa AH-IPS panelom i redukcijom plavog svetla

ProLite X3291HS je ekran veličine 32” sa IPS tehnologijom koja nudi prirodne, vrlo precizne boje sa širokim uglovima gledanja (178°/178°). Trostruki ulazni za signal HDMI, DVI i VGA. X3291HS je opremljen zvučnicima i funkcijom redukcije plave svetlosti za smanjenje umora očiju. Ekran je pogodan za Digitalno oglašavanje i kancelarijske aplikacije.

IPS

IPS tehnologija nudi veći kontrast, tamnije crne i mnogo bolje uglove gledanja od standardne TN tehnologije. Ekran će izgledati dobro bez obzira pod kojim ga uglom gledate.

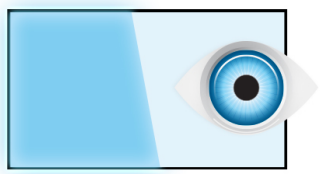

Redukcija plavog svetla

Kao što svi znamo gledanje u ekran nekoliko sati dnevno, posebno sa bliže udaljenosti, uzrokuje umor očiju. Ovaj efekat je mnogo jači kod računarskih ekrana nego kod TV uređaja. Jedan od faktora odgovoran za ovaj fenomen je plava svetlost koju emituje ekran. Zbog toga smanjenje količine plave svetlosti omogućavaju našim očima da se osjećaju manje umornima tokom dugog rada za računarom. To smo postigli podešavanjem osvetljenosti i temperature boje pomoću nove funkcije nazvane „Smanjenje plave svetlosti“ lako dostupne kroz OSD meni monitora.

01 KARAKTERISTIKE EKRANA

Dijagonala	31.5", 80.1cm
Panel	AH-IPS LED
Osnovna rezolucija	1920 x 1080 @60Hz (2.1 megapixel Full HD)
Osnovna rezolucija	60Hz
Format ekrana	16:9
Osvetljenje	250 cd/m²
Statički kontrast	1000:1
Napredni kontrast	12M:1
Vreme odziva (GTG)	5ms
Zona gledanja	horizontalno/vertikalno: horizontal°/vertical 178°, desno/levo: 0°/0°, gore/dole: 0°/0°
Podržane boje	16.7miliona 8bit (sRGB: 99%; NTSC: 72%)
Horizontalna sinhronizacija	30 - 80KHz
Vidljiva površina Š x V	698.4 x 392.9mm, 27.5 x 15.5"
Razmak piksela	0.363mm
Boja	crna

02 KONEKTORI / KONTROLE

Ulaz signala	VGA x1 DVI x1 HDMI x1
HDCP	da
Priključak za slušalice	da

03 KARAKTERISTIKE

Smanjeno emitovanje plave svetlosti	da
OSD jezici	EN, DE, FR, IT, CN, RU, JP, NL, PL
Kontrolni tasteri	Power, Menu, +/ Zvuk / Redukcija plavog svetla, - / ECO, Auto
Korisničke kontrole	podešavanje slike (kontrast, osvetljenost, i-Stile boja, OD, ACR, ECO), podešavanje boje (temp. boja), ručno podešavanje slike (sat, faza, položaj H., položaj V., black tuner, podešavanje video režima) , Podešavanje ekranskog izbornika (pozicija H., pozicija V., vremensko ograničenje OSD-a, jezik), dodatna (resetovanje, odabir ulaza, logotip otvaranja, audio ulaz, podešavanje memorije, informacije, jačina zvuka, automatsko podešavanje)
Zvučnici	2 x 3W
Pogodnost	Kensington-lock™ priprema, DDC2B, Mac OSX

04 MEHANIČKI

Podešavanje položaja prikaza	nagib
Ugao nagiba	21° gore; 3° dole
VESA montiranje	100 x 100mm

05 UKLJUČENI DODACI

Kablovi	Strujni kabl, DVI, Audio
Ostalo	kratko uputstvo, bezbednosni vodič

06 UPRAVLJANJE NAPAJANJEM

Napajanje	interna
Potrošnja energije	% 1W tipično, 0.5W stand by, 0.5W iskljucen

07 ODRŽIVOST

Propisi	CE, TÜV-Bauart, PSE, RoHS podrška, ErP, WEEE, VCCI, REACH
Klasa energetske efikasnosti (Regulation (EU) 2017/1369)	F
REACH SVHC	iznad 0.1%: Olova

08 DIMENZIJE / TEŽINA

Dimenzije proizvoda Š x V x D	737.5 x 523.5 x 240mm
Dimenzije kutije Š x V x D	814 x 623 x 149mm
Težina (bez kutije)	7kg
Težina (bez postolja)	5.5kg
Težina (sa kutijom)	9.4kg
EAN kod	4948570114573

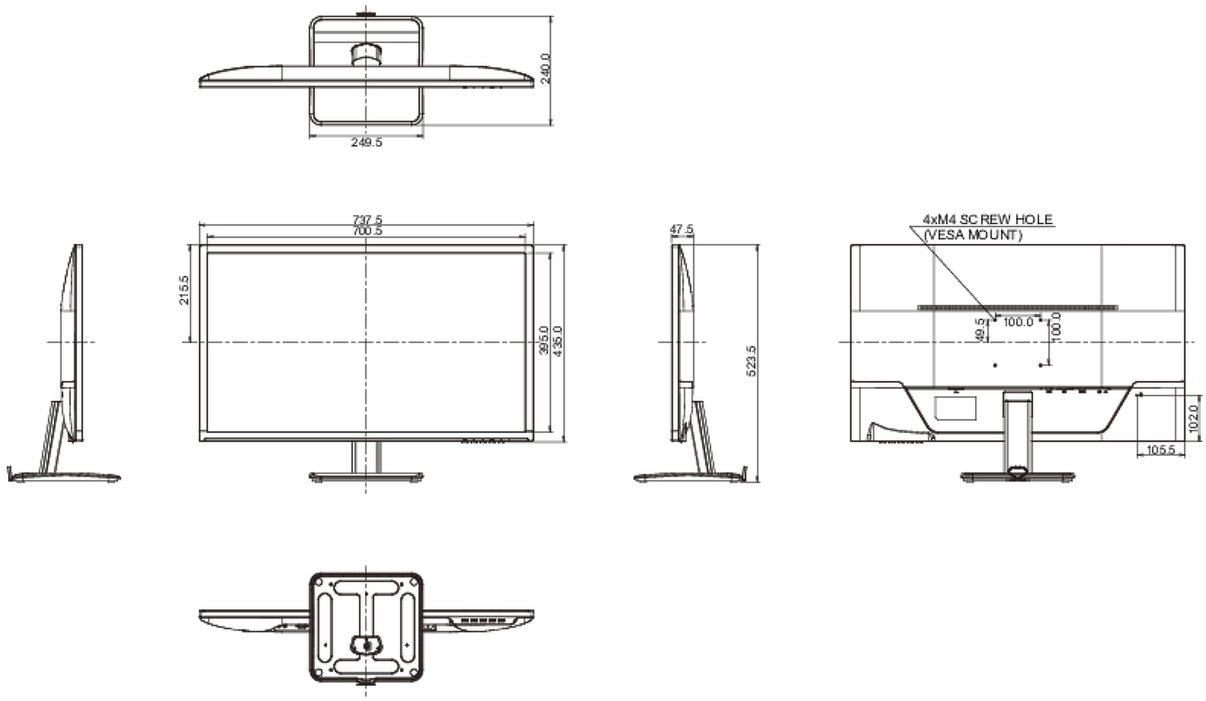

All trademarks and registered trademarks acknowledged. E & O E. Specification subject to change without notice. All LCD's comply with ISO-9241-307:2008 in connection with pixel defects.

© IIYAMA CORPORATION. ALL RIGHTS RESERVED