32-дюймовый FullHD монитор с матрицей AH-IPS и редукцией синего света

ProLite X3291HS - это 32-дюймовый экран с технологией IPS, обеспечивающий естественные, высокоточные цвета с широкими углами обзора (178°/178°). Три входа HDMI, DVI и VGA. X3291HS оснащен динамиками и функцией уменьшения синего света для снижения утомляемости глаз. Экран подходит для Digital Signage и офисных приложений.

IPS

IPS displays are best known for wide viewing angles and natural, highly accurate colours. They are especially suited for colour-critical applications.

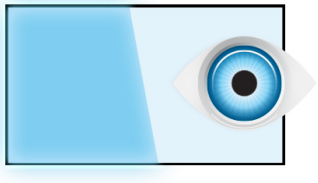

Подавление синего цвета

Все, кто смотрит по нескольку часов в день в монитор, знают, что глаза устают. У компьютерных мониторов этот эффект значительно сильнее, чем у телевизоров. Одним из факторов, отвечающих за этот феномен, является синяя подсветка, воспроизводимая экраном. Таким образом, подавление уровня синего цвета позволяет вашим глазам меньше уставать во время длительной работы за компьютером. Мы достигли такого эффекта благодаря настройке яркости экрана и цветовой температуры в новой технологии «Подавление синего цвета», доступ к которой легко найти в экранном меню.

Full HD

Благодаря поддержке разрешения 1920x1080, монитор может отображать любые изображения! Full HD обеспечивает большую рабочую зону по сравнению с обычными мониторами, которые работают в разрешении 1280x1024.

Динамики и наушники

Играете с друзьями? Используйте качественные встроенные динамики. Не хотите никого беспокоить? Присоедините гарнитуру к аудиоразъему и прибавьте громкости.

01 ХАРАКТЕРИСТИКИ ДИСПЛЕЯ

Диагональ	31.5", 80.1см
Панель	AH-IPS LED
Разрешение	1920 x 1080 @60Гц (2.1 megapixel Full HD)
Соотношение сторон	16:9
Яркость	250 cd/m²
Контрастность	1000:1
Расширенная контрастность	12M:1
Время отклика (GTG)	5мс
Видимая область	горизонталь/вертикаль: horizontal°/vertical 178°, право/лево: 0°/0°, вверх/вниз: 0°/0°
Поддержка цвета	16.7mln 8bit (sRGB: 98%; NTSC: 73%)
Частота горизонтальной развертки	30 - 80кГц
Видимая область Ш x В	698.4 x 392.9мм, 27.5 x 15.5"
Размер пикселя	0.363мм
Colour	чернить

02 ИНТЕРФЕЙСЫ / РАЗЪЕМЫ / УПРАВЛЕНИЕ

Вход сигнала	VGA x1 DVI x1 HDMI x1
HDCP	да
Разъем для наушников	да

03 ФУНКЦИИ

Уменьшение голубого свечения	да
Языки экранного меню	EN, DE, FR, IT, CN, RU, JP, NL, PL
Кнопки управления	Питание, Меню, + / Громкость / Редукция синего цвета, - / ЭКО, АВТО
Настройки пользователя	настройка изображения (контраст, яркость, цвет i-Style, OD, ACR, ЭКО), настройка цвета (темп. цвета), ручная настройка изображения (частота, фаза, положение Гор., положение Верт., тюнер черного, настройка режима видео), Настройка экранного меню (положение Гор., положение Верт., время отображения экранного меню, язык), дополнительное (сброс, выбор входа, логотипа при загрузке, аудиовход, сохранение настроек, информация, громкость, автоматическая настройка)
Колонки	2 x 3Вт
Дополнительно	подготовка Kensington-lock™, DDC2B, Mac OSX

04 МЕХАНИЧЕСКИЕ ХАРАКТЕРИСТИКИ

Эргономика	наклон
Угол наклона экрана	21° вверх; 3° вниз
Крепление VESA	100 x 100mm

05 6.АКСЕССУАРЫ

Кабели	Питание, DVI, Audio
Прочее	Краткое руководство по началу работы, Руководство по безопасности

06 POWER-MANAGEMENT

Блок питания	внутренний
Питание	AC 100 - 240V, 50/60Гц
Потребляемая мощность	36W стандарт, 0.5W ожидание, 0.5W отключено

07 СТАНДАРТЫ

Сертификаты	CE, TÜV-Bauart, PSE, RoHS support, ErP, WEEE, VCCI, REACH
Класс энергоэффективности	A
REACH SVHC	свинца, превышает 0.1%

08 РАЗМЕР / ВЕС

Размер продукта Ш x В x Г	737.5 x 523.5 x 240мм
Размер коробки Ш x В x Г	814 x 623 x 149мм
Вес (без упаковки)	7кг
Weight (without stand)	5.5кг
Вес (с упаковкой)	9.4кг
EAN код	4948570114573

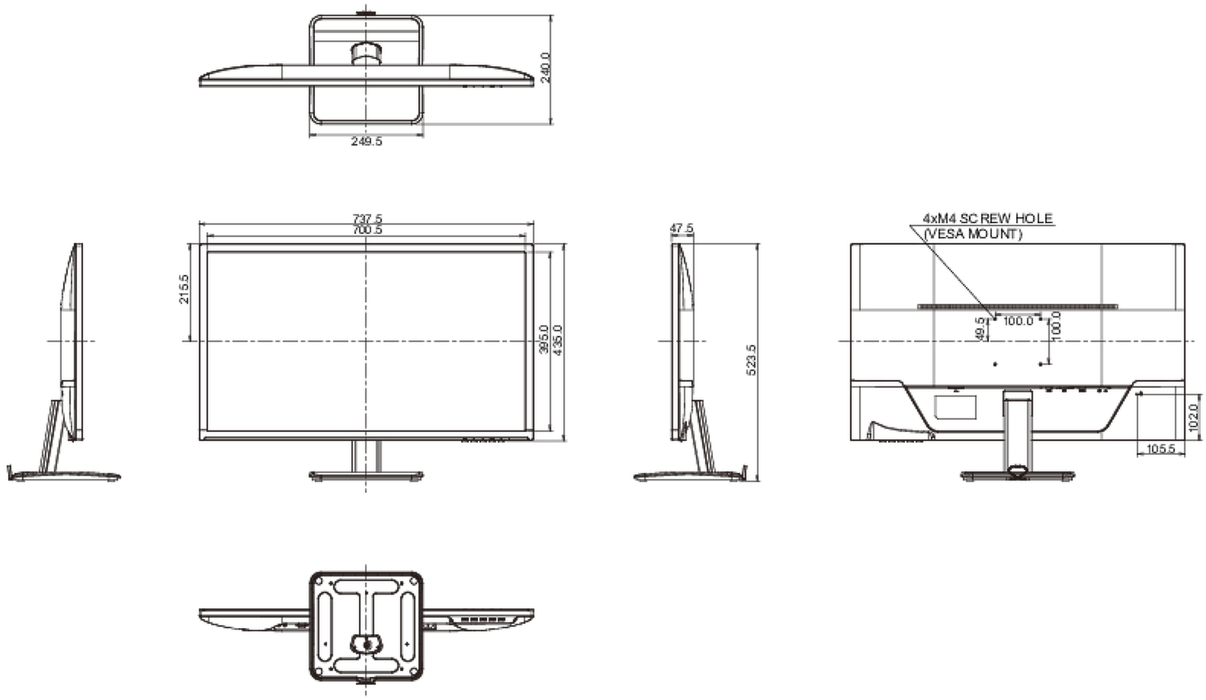

Все товарные знаки и торговые марки являются собственностью их владельцев и они защищены. Ошибки и изменения допускаются. Спецификации могут быть изменены без уведомления. Все LCD мониторы соответствуют стандарту ISO-9241-307:2008 по политике битых пикселов.

© IIYAMA CORPORATION. ALL RIGHTS RESERVED