32" VA panel met 4K resolutie

De ProLite XB3288UHSU-B1 is een 32” monitor dat beschikt over 4K resolutie (3840x2160). Het biedt een groot kijkveld met 4 keer meer informatie en werkruimte dan een Full HD scherm. Het is daarom geschikt voor een breed scala van toepassingen waarvoor een bovengemiddeld zichtbaar gebied vereist is, zoals desktop publishing, CAD/CAM tekeningen, data-virtualisatie, fotografie en webdesign. De VA-paneeltechnologie biedt uitzonderlijke kleurprestaties, hoog contrast en brede kijkhoeken. HDMI, DisplayPort, geïntegreerde luidsprekers en een hoofdtelefoonaansluiting zorgen voor compatibiliteit tussen verschillende apparaten en mediaplatformen. De in hoogte verstelbare voet maakt het mogelijk om de schermpositie gemakkelijk aan te passen naar je eigen voorkeur.

4K

UHD resolutie (3840x2160), beter bekend als 4K, biedt een gigantische kijkveld met 4 keer meer informatie en werkruimte dan een Full HD-scherm. De hoge DPI (dots per inch)garandeert een ongelooflijk scherp en helderbeeld.

VA

VA-paneeltechnologie biedt een hoger contrast, donkerdere zwarttinten en veel betere kijkhoeken dan standaard TN-technologie. Het beeld ziet er goed uit, vanuit welke hoek je ook kijkt.

01 PANEEL EIGENSCHAPPEN

Beelddiagonaal	31.5", 80cm
Paneel	VA, matte finish
Resolutie	3840 x 2160 @60Hz (8.3 megapixel 4K UHD)
Beeldverhouding	16:9
Paneel helderheid	300 cd/m²
Statisch contrast	3000:1
Advanced contrast	80M:1
Reactietijd (GTG)	3ms
Inkijkhoek	horizontaal/verticaal: 178°/178°, rechts/links: 89°/89°, naar boven/onderen: 89°/89°
Kleurondersteuning	1.07B 10bit (NTSC: 95%)
Horizontale frequentie	30 - 135kHz
Zichtbaar formaat	698.4 x 392.9mm, 27.5 x 15.5"
Pixel pitch	0.181mm
Kleur	mat

02 SIGNAALINGANGEN & CONNECTIVITEIT

Video ingang	HDMI x2 (v.2.0) DisplayPort x1 (v.1.2)
USB HUB	x2 (v.3.0 (DC5V, 900mA))
HDCP	ja
Hoofdtelefoon aansluiting	ja

03 KENMERKEN

Blue light reducer	ja
Flicker Free LED	ja
Adaptive Sync ondersteuning	@38~60Hz
HDR	ja
OSD-talen	EN, DE, FR, IT, RU, JP, CZ, NL, PL
Bedieningsknoppen	power/Menu, Omhoog/ Signaalkeuze, Omlaag, Links/ECO modus, Rechts/ Audio
Gebruikersinstellingen	beeld (format, helderheid, contrast, black tuner, scherpte, OD, ACR, ECO modus, X-Res Technologie), kleur (warm, normaal, koel, gebruikers kleur, i-Style kleur, blue light reducer), PiP/PbP (modus, sub win ingang, PiP grootte, PiP positie, wisselen), ingangsselectie, audio (volume, geluid uit, audio ingang), taal , OSD instellingen (OSD H. positie, OSD V. positie, OSD achtergrond, OSD time out), setup menu (DP format, HDMI RGB bereik, HDR, FreeSync, openings logo, LED, automatisch uitschakelen, resetten, informatie)
Luidspreker	2 x 3W
Diefstalbeveiliging	Kensington-lock™ voorbereid, DDC/CI, Mac OSX

04 MECHANISME

Positieaanpassingen	hoogte, draaien, kantelen
Hoogte-instelling	130mm
Draaibare voet	90°; 45° links; 45° rechts
Kantelhoek	22° omhoog; 3° omlaag
VESA montage	100 x 100mm

Bedrijfstemperatuur	5°C - 35°C
Opslagruimte temperatuur	- 20°C - 60°C

05 INBEGREPEN ACCESSOIRES

Kabels	Stroom, USB, HDMI, DP
Overige	Quick guide handleiding, veiligheidsinstructies

06 POWER-MANAGEMENT

Voeding	intern
Stroomvoorziening	AC 100 - 240V, 50/60Hz
Energieverbruik	47W typisch, 0.5W stand by, 0.5W uit modus

07 DUURZAAMHEID

Richtlijnen	CE, TÜV-Bauart, EAC, VCCI-B, PSE, RoHS support, ErP, WEEE, EPEAT, REACH, UKCA
Energie efficiëntie klasse (Regulation (EU) 2017/1369)	G
REACH SVHC	meer dan 0.1%: Lood

08 AFMETINGEN / GEWICHT

Product afmetingen B x H x D	730 x 458.5 (578.5) x 230mm
Doos afmetingen B x H x D	810 x 215 x 509mm
Gewicht (zonder doos)	8.9kg
Gewicht (zonder voet)	6.2kg
EAN code	4948570116966

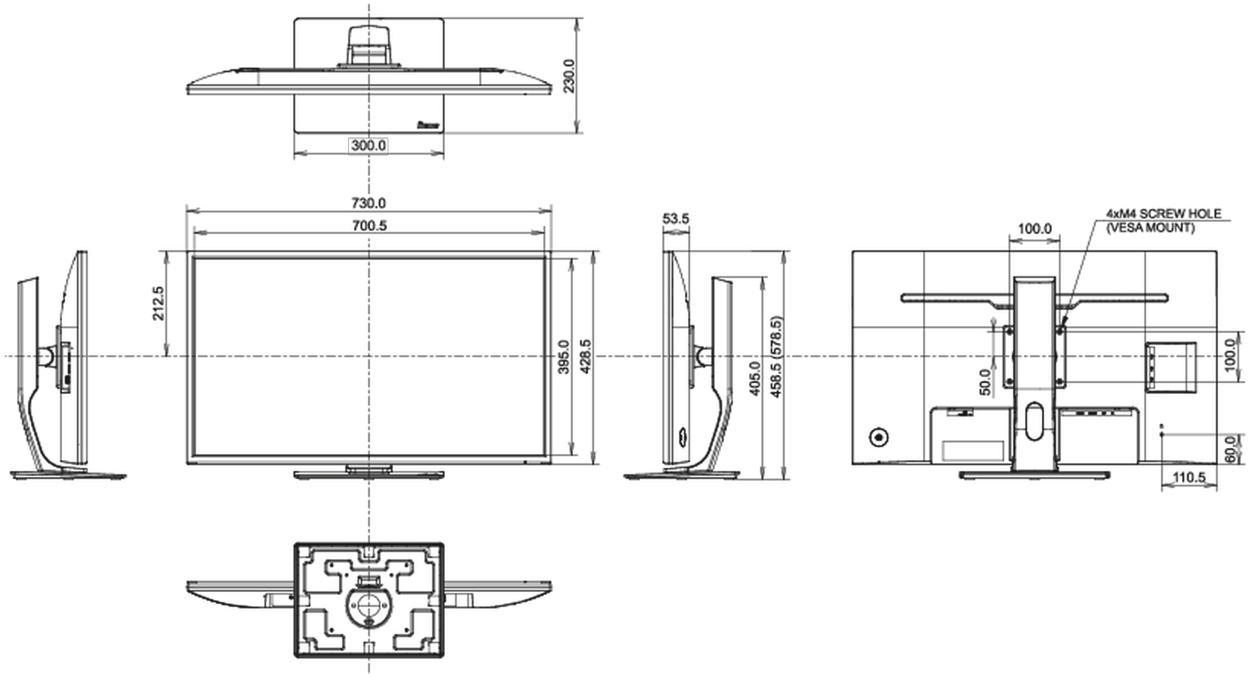

Alle handelsmerken zijn geregisteerd. Gegevens onder voorbehoud van zetfouten. Specificaties kunnen vooraf en zonder opgaaf van reden gewijzigd worden. Alle LCD-panels vallen onder ISO-9241-307:2008 inzake pixelfouten.

© IIYAMA CORPORATION. ALL RIGHTS RESERVED