32" VA panel with 4K resolution

The ProLite XB3288UHSU-B1 is a 32'' 4K monitor capable of displaying 4 times more information than a Full HD screen. It will hence suit a massive range of applications requiring an above average viewable area, like desktop publishing, CAD/CAM drawing, data virtualization, photographic and web design. The VA panel technology offers exceptional colour performance, high contrast and wide viewing angles. HDMI, DisplayPort and a headphone socket ensure compatibility across various devices and media platforms. The height adjustable stand ensures you can easily adjust the screen position to your preferences.

VA matrix

01 KIJELZŐ JELLEMZŐI

Átló	31.5", 80cm
Panel	VA, matte finish
Natív felbontás	3840 x 2160 @60Hz (8.3 megapixel 4K UHD)
Képarány	16:9
Fényerő	300 cd/m²
Statikus kontraszt	3000:1
Speciális kontraszt	80M:1
Válaszidő (GTG)	3ms
Látótér	horizontális/vertikális: 178°/178°, jobb/bal: 89°/89°, fel/le: 89°/89°
Szín támogatás	1.07B 10bit (NTSC: 95%)
Horizontális szinkronizálás	30 - 135kHz
Látható terület Sz x M	698.4 x 392.9mm, 27.5 x 15.5"
Pixel magasság	0.181mm
Szín	matt

02 INTERFÉSZEK / CSATLAKOZÓK / VEZÉRLŐK

Jelbemenet	HDMI x2 (v.2.0) DisplayPort x1 (v.1.2)
USB HUB	x2 (v.3.0 (DC5V, 900mA))
HDCP	igen
Hangszóró csatlakozó	igen

03 JELLEMZŐK

Kékfény csökkentés	igen
Villogásmentes	igen
Adaptive Sync támogatás	@38~60Hz
HDR	yes
OSD nyelvek	EN, DE, FR, IT, RU, JP, CZ, NL, PL
Vezérlőgombok	power/Menu, Scroll up/Input select, Scroll down, Left/ECO mode, Right/Volume
Felhasználói vezérlők	picture (picture format, brightness, contrast, black tuner, sharpness, OD, ACR, ECO mode, X-Res Technology), colour (warm, normal, cool, user colour, i-Style colour, blue light reducer), PiP/PbP (mode, sub win input, PiP size, PiP position, swap), input select, audio (volume, mute, audio input), language , OSD settings (OSD H. position, OSD V. position, OSD background, OSD time out), setup menu (DP format, HDMI RGB range, HDR, FreeSync, opening logo, LED, auto pow. off, memory recall, information)
Hangszórók	2 x 3W
Kényelem	Kensington-lock™ előkészítve, DDC/CI, Mac OSX

04 MECHANIKUS

Kijelző helyzetének beállításai	magasság, forgatható, billenthető
Magasság beállítása	130mm
Forgó állvány	90°; 45° bal; 45° jobb
Hajlásszög	22° fel; 3° le
VESA állvány	100 x 100mm
Működési hőmérséklet tartomány	5°C - 35°C

Tárolási hőmérséklet tartomány	- 20°C - 60°C

05 TARTOZÉKOKAT TARTALMAZZA

Kábelek	áramellátás, USB, HDMI, DP
Egyéb	gyors üzembe helyezési útmutató, biztonsági útmutató

06 ENERGIAGAZDÁLKODÁS

Tápegység	belső
Áramellátás	AC 100 - 240V, 50/60Hz
Energiafogyasztás	47W jellemző, 0.5W készenlét, 0.5W kikapcsolva
Áramfogyasztás	0.5W készenlét

07 FENNTARTHATÓSÁG

Előírások	CE, TÜV-Bauart, EAC, VCCI-B, PSE, RoHS támogatás, ErP, WEEE, EPEAT, HATÓTÁVOLSÁG, UKCA
Energiahatékonysági osztály ((EU) 2017/1369 rendelet)	G
REACH SVHC	0,1% felett: Vezet

08 MÉRETEK / SÚLY

Termék méretei Sz x H x M	730 x 458.5 (578.5) x 230mm
Doboz mértei Sz x H x M	810 x 215 x 509mm
Súly (doboz nélkül)	8.9kg
Weight (without stand)	6.2kg
EAN kód	4948570116966

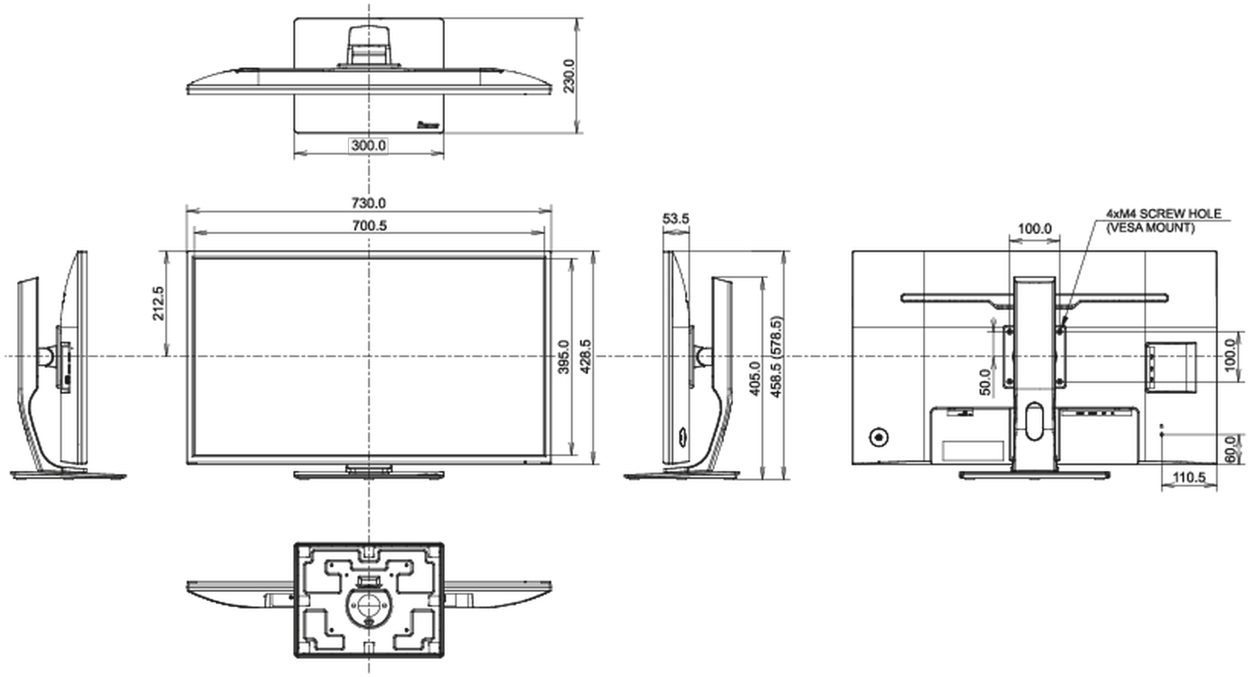

All trademarks and registered trademarks acknowledged. E & O E. Specification subject to change without notice. All LCD's comply with ISO-9241-307:2008 in connection with pixel defects.

© IIYAMA CORPORATION. ALL RIGHTS RESERVED