## 17’’ open frame 10pt touch monitor

The ProLite TF1734MC 17" multi touch screen is based on projective capacitive technology which thanks to a glass overlay covering the screen guarantees high durability, scratch-resistance and perfect picture performance. The touch function remains unaffected even if the glass is scratched. The screen is IP65 rated which means it is dust and water resistant.For ease of integration, the TF1734MC can be equipped with optional external mounting brackets (OMK1-1) making it an ideal solution for kiosk integrators and Instore Retail.

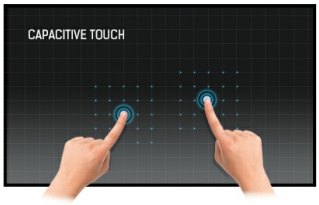


## Емкостная сенсорная технология

Эта технология базируется на использовании сенсорной сетки из тончайших проводников, наклеенных на стеклянную поверхность панели. Прикосновение распознается по изменению электрических характеристик сенсорной сетки, когда пользователь касается пальцем стекла. Благодаря использованию стеклянной поверхности, такие дисплеи отличаются повышенной износостойкостью: даже царапины на экране не оказывают заметного влияния на его сенсорную функциональность. Технология обеспечивает отличное качество изображения и допускает управление не только с помощью пальцев (также в тонких резиновых перчатках), но и магнитной авторучкой.

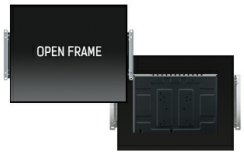


## Open frame brackets

Этот встраиваемый монитор может быть оснащен дополнительными внешними монтажными кронштейнами. Это гарантирует простую установку и делает его идеальным решением для интеграторов киосков и магазинов розничной торговли.

## Устойчивость к царапинам

Устойчивость к царапинам имеет важное значение для сенсорных решений, используемых в общественных местах и школах. Стеклянная накладка, покрывающая весь экран, гарантирует высокую прочность сенсорной функции и, что еще более важно, сенсорная функция остается без изменений, даже если стекло царапается.

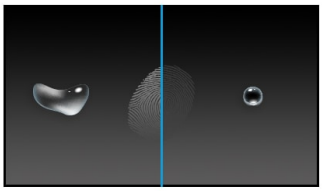

## Покрытие против отпечатков пальцев

Это специальное нано-покрытие обеспечивает более гладкое скольжение и меньшее сопротивление при использовании жестов свайпа. Это делает экран менее статичным, невосприимчивым к грязи, пыли, отпечаткам пальцев и улучшает четкость содержимого, отображаемого на экране.

## 01 ХАРАКТЕРИСТИКИ ДИСПЛЕЯ

| | |
|---|---|
| **Дизайн** | Open Frame |
| **Диагональ** | 17", 43см |
| **Панель** | TN LED |
| **Разрешение** | 1280 x 1024 (1.3 megapixel) |
| **Соотношение сторон** | 5:4 |
| **Яркость** | 350 cd/m² |
| **Яркость** | 315 cd/m² с тач-скрин панелью |
| **Коэффициент пропускания света** | 90% |
| **Контрастность** | 1000:1 с тач-скрин панелью |
| **Время отклика (GTG)** | 5мс |
| **Видимая область** | горизонталь/вертикаль: 170°/160°, право/лево: 85°/85°, вверх/вниз: 80°/80° |
| **Поддержка цвета** | 16.7mln 8bit |
| **Частота горизонтальной развертки** | 31.4 - 80кГц |
| **Видимая область Ш x В** | 338 x 270.5мм, 13.3 x 10.6" |
| **Размер пикселя** | 0.264мм |
| **Цвет и отделка безеля** | черный, матовый |

## 02 ТАЧ

| | |
|---|---|
| **Сенсорная технология** | проекционно-ёмкостная |
| **Точек касания** | 10 (HID, требует поддерживаемой ОС) |
| **Сенсорный ввод** | стилус, палец, перчатка (latex) |
| **Touch interface** | USB |
| **Поддерживаемые операционные системы** | Все мониторы iiyama Plug & Play совместимы с Windows и Linux. Для получения дополнительной информации о поддерживаемой ОС для сенсорных моделей, смотрите файлы инструкции и драйверы, доступные в разделе загрузки. |

## 03 ИНТЕРФЕЙСЫ / РАЗЪЕМЫ / УПРАВЛЕНИЕ

| | |
|---|---|
| **Вход аналогового сигнала** | VGA x1 |
| **Вход цифрового сигнала** | HDMI x1<br>DisplayPort x1 |
| **HDCP** | да |

## 04 ФУНКЦИИ

| | |
|---|---|
| **Extra** | anti-fingerprint coating |
| **Защита от воды и пыли** | IP65 (front) |
| **Блокировка экранного меню** | да |

## 05 ОСНОВНОЕ

| | |
|---|---|
| **Языки экранного меню** | EN, DE, FR, ES, IT, CN, JP |
| **Кнопки управления** | Menu, Scroll up/ Brightness, Scroll down/ Contrast, Select, Power |
| **Настройки пользователя** | picture (contrast, brightness, H.position, V.position, phase, clock, auto adjust), advanced (colour temp., sharpness), OSD (timeout, position, H.position, V.position), option (reset, language, source select, display mode) |
| **Plug&Play** | DDC2B |

## 06 МЕХАНИЧЕСКИЕ ХАРАКТЕРИСТИКИ

| | |
|---|---|
| **Ориентация** | ландшафт, портрет, экраном вверх (face-up) |
| **Крепление VESA** | 100 x 100mm |

## 07 6.АКСЕССУАРЫ

| | |
|---|---|
| **Кабели** | Питание (1.8m), USB (1.8m), HDMI (1.8m), DP (1.8m) |
| **Руководства пользователя** | Краткое руководство по началу работы, Руководство по безопасности |
| **Прочее** | AC adapter, Touch Panel Driver Disk (CD-ROM) |
| **Крышка кабеля** | да |

## 08 POWER-MANAGEMENT

| | |
|---|---|
| **Блок питания** | внешний |
| **Питание** | DC 12 V |
| **Потребляемая мощность** | 13W стандарт, 2W ожидание, 2W отключено |

## 09 СТАНДАРТЫ

| | |
|---|---|
| **Сертификаты** | CB, CE, TÜV-Bauart, RoHS support, ErP, WEEE, CU, cULus, REACH |
| **REACH SVHC** | свинца, превышает 0.1% |

## 10 РАЗМЕР / ВЕС

| | |
|---|---|
| **Размер продукта Ш x В x Г** | 369 x 307 x 47.5мм |
| **Вес (без упаковки)** | 3.6кг |
| **EAN код** | 4948570116836 |

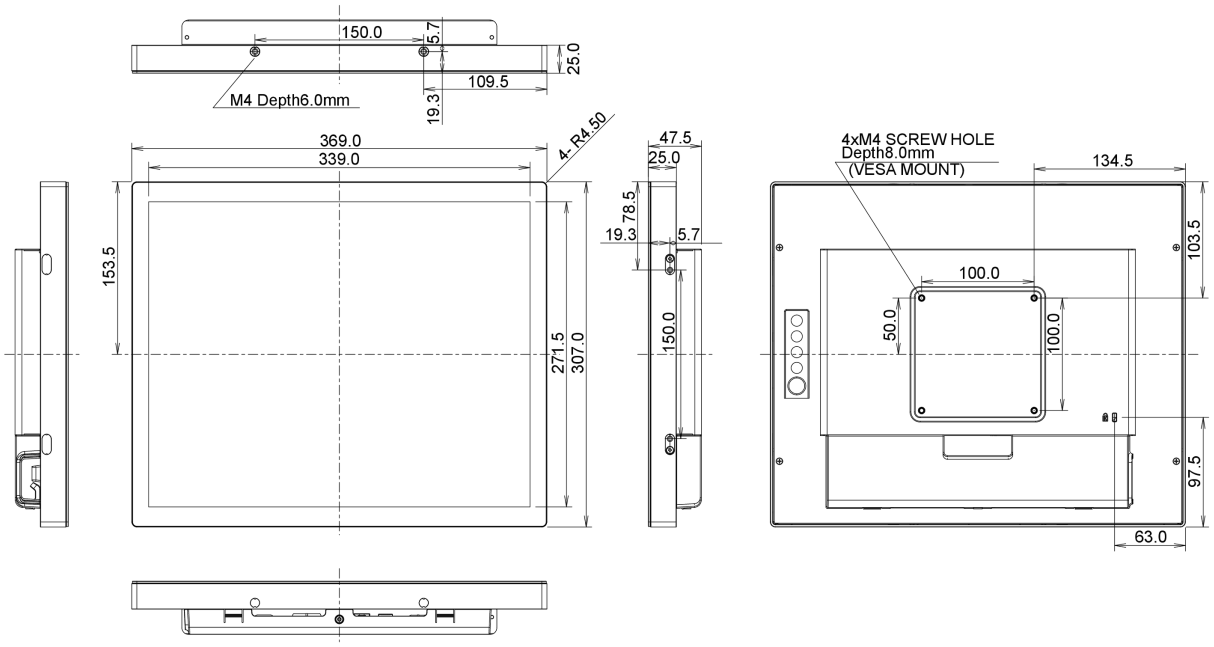


*Все товарные знаки и торговые марки являются собственностью их владельцев и они защищены. Ошибки и изменения допускаются. Спецификации могут быть изменены без уведомления. Все LCD мониторы соответствуют стандарту ISO-9241-307:2008 по политике битых пикселов.*

© IIYAMA CORPORATION. ALL RIGHTS RESERVED