Slim Line | DISPLAY PORT | HDMI | ECO | USB HUB | VESA

27'' IPS panel technology, ultra slim monitor featuring 4K resolution

Stylish ultra-flat front design and 4K resolution make the ProLite XUB2792UHSU a perfect addition to the desk of any graphic designer. The IPS panel technology offers accurate and consistent colour reproduction with wide viewing angles and the 4K (3840 x 2160) resolution means the XUB2792UHSU can accommodate 4 times more information on the screen than a Full HD display. High contrast and brightness values guarantee the monitor will provide excellent performance for photographic and web design, and the height adjustable stand ensures you can easily adjust the screen position to your preferences.

IPS Technology

IPS дисплеи известны своими широкими углами обзора, естественными цветами и точной цветопередачей. Они особенно хорошо подходят для приложений по работе с цветом.

4K

Разрешение UHD (3840x2160), также известное как 4K, помещает в 4 раза больше информации, чем обычный экран Full HD. Благодаря высокому показателю DPI (количество точек на дюйм), такой экран воспроизводит необычайно четкое и контрастное изображение.

01 ХАРАКТЕРИСТИКИ ДИСПЛЕЯ

Дизайн	ultra slim
Диагональ	27", 68.4см
Панель	IPS LED, matte finish
Разрешение	3840 x 2160 @60Гц (DisplayPort, 8.3 megapixel 4K UHD)
Соотношение сторон	16:9
Яркость	300 cd/m²
Контрастность	1000:1
Расширенная контрастность	80M:1
Время отклика (GTG)	4мс
Видимая область	горизонталь/вертикаль: 178°/178°, право/лево: 89°/89°, вверх/вниз: 89°/89°
Поддержка цвета	1.07B 10bit (8bit + Hi-FRC) (sRGB: 100%, NTSC 72%)
Частота горизонтальной развертки	31 - 90кГц
Видимая область Ш x В	596.2 x 335.3мм, 23.5 x 13.2"
Размер пикселя	0.16мм
Colour	матовый

02 ИНТЕРФЕЙСЫ / РАЗЪЕМЫ / УПРАВЛЕНИЕ

Вход сигнала	DVI x1 (max. 3840 x 2160 @30Hz) HDMI x1, v. 2.0 (max. 3840 x 2160 @60Hz) DisplayPort x1, v. 1.2 (max. 3840 x 2160 @60Hz)
USB HUB	x2 (v.3.0)
HDCP	да
Разъем для наушников	да

03 ФУНКЦИИ

Уменьшение голубого свечения	да
Flicker Free LED	да
Extra	USB 3.0 battery charger, PIP, PBP
Языки экранного меню	EN, DE, FR, ES, IT, RU, JP, CZ, NL, PL
Кнопки управления	Power, Menu/ Select, +/ Volume, -/ ECO, Exit/ i-Style Colour, Input
Настройки пользователя	picture adjust (brightness, contrast, ECO, blue light reducer, ACR, OD), colour adjust (colour temperature, user preset, i-Style Colour), OSD (OSD H. position, OSD V. position, OSD time), language, recall, miscellaneous (sharp and soft, video mode adjust, opening logo, display information, PIP/PBP, PIP position, PIP size), input select (input source, sub source, DP mode), audio settings (volume, mute, audio input)
Колонки	2 x 2Вт
Дополнительно	подготовка Kensington-lock™, DDC2B, Mac OSX

04 МЕХАНИЧЕСКИЕ ХАРАКТЕРИСТИКИ

Эргономика	высота, вращение экрана, вращение подставки, наклон
Настройка высоты (HAS)	130мм
Вращение экрана (PIVOT)	90°
Вращение подставки (Swivel)	90°; 45° лево; 45° право
Угол наклона экрана	22° вверх; 5° вниз
Крепление VESA	100 x 100mm

Диапазон рабочих температур	5°C - 35°C

05 6.АКСЕССУАРЫ

Кабели	Питание, USB, HDMI, DP
Прочее	Краткое руководство по началу работы, Руководство по безопасности

06 POWER-MANAGEMENT

Блок питания	внутренний
Питание	AC 100 - 240V, 50/60Гц
Потребляемая мощность	35W стандарт, 0.5W ожидание, 0.5W отключено

07 СТАНДАРТЫ

Сертификаты	TCO Certified, CE, TÜV-GS, EAC, PSE, RoHS support, ErP, WEEE, VCCI, REACH
Класс энергоэффективности	B
REACH SVHC	свинца, превышает 0.1%

08 РАЗМЕР / ВЕС

Размер продукта Ш x В x Г	613.5 x 412 (542) x 230мм
Размер коробки Ш x В x Г	745 x 455 x 207мм
Вес (без упаковки)	7.2кг
Вес (с упаковкой)	8.6кг
EAN код	4948570116638

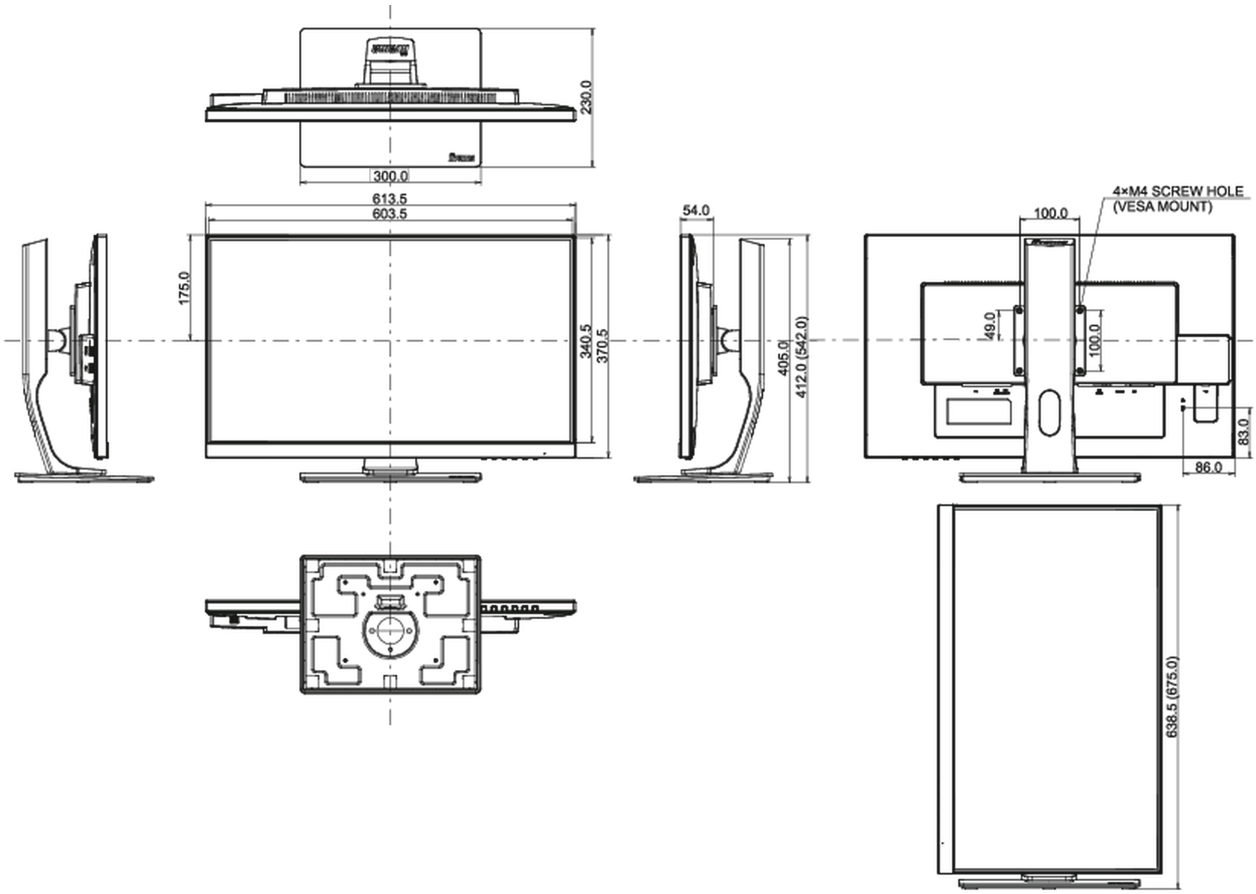

Все товарные знаки и торговые марки являются собственностью их владельцев и они защищены. Ошибки и изменения допускаются. Спецификации могут быть изменены без уведомления. Все LCD мониторы соответствуют стандарту ISO-9241-307:2008 по политике битых пикселов.

© IIYAMA CORPORATION. ALL RIGHTS RESERVED