Support de sol XL sur roulettes pour moniteurs (tactiles) plus grand que 65 pouces, maximum 120 Kg

Charriot motorisé pour moniteurs tactiles au-delà du VESA 600-400. Ce qui rend ce produit si unique est son adaptation aisée pour tous types de moniteur et son installation aisée. En juste trois étapes, ce produit est installé et prêt à l'emploi. Ce pied sur roulettes avec réglage en hauteur électrique assure un réglage continu en silence et intègre un support pour la plupart des attaches VESA , le rendant compatible avec presque tous les moniteurs. Le support VESA embarqué a une autre spécificité car il peut être utilisé pour poser un PC de bureau, à l'arrière. Attention : Si votre écran est trop grand (VESA 600-500 / 600, VESA 800-500 / 600 ou VESA 800-400), veuillez utiliser l'adaptateur MD 052B7288.

01 LES SPÉCIFICATIONS

Nombre d'écrans	1
Taille d'écran	32" - 86"
Max poids	120kg / moniteur
VESA min	200 x 200mm
VESA max	600 x 400mm

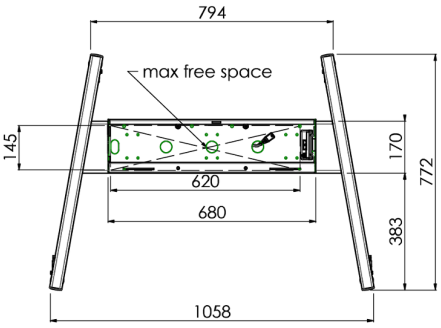

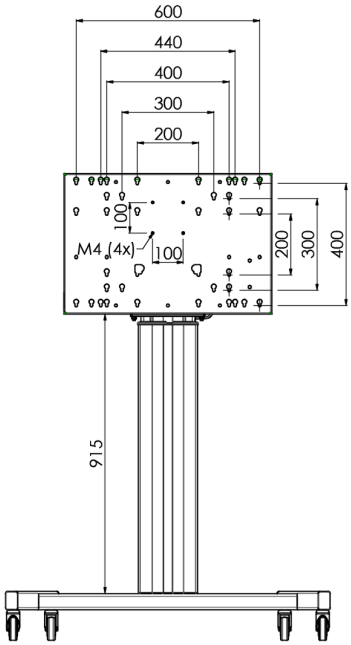

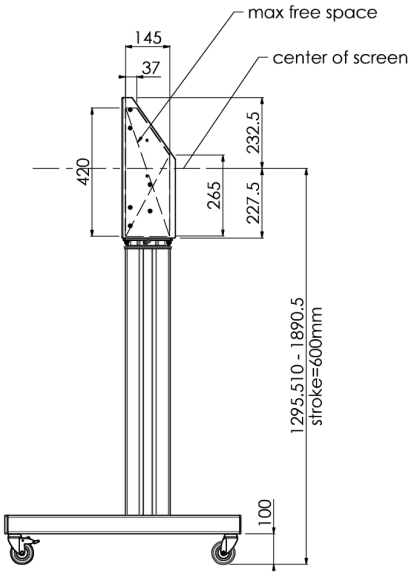

02 DIMENSIONS / POIDS

Dimensions produit L x H x P	1058 x 1890.5 x 772mm
Poids (sans boîte)	52kg

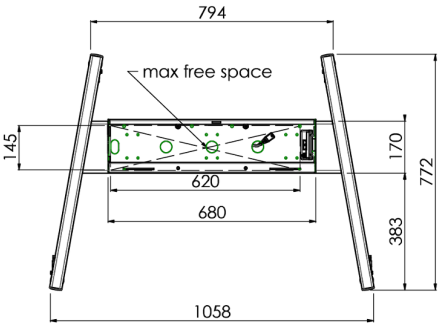

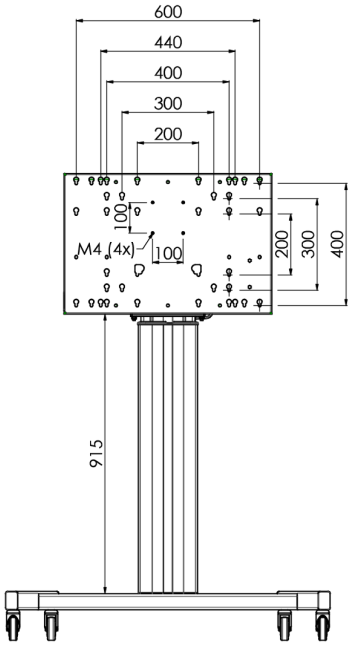

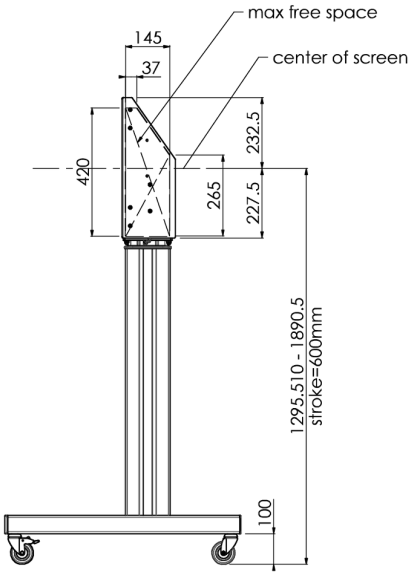

03 INFORMATIONS COMPLEMENTAIRES

Produits assimilés	MD 063B7240, MD 052B7288

Toutes les marques nommées sur ce site sont des marques déposées. iiyama ne pourra être tenu responsable d'éventuelles erreurs ou omissions contenues sur ce site. Tous les écrans LCD iiyama sont conformes à la norme ISO-9241-307:2008 pour ce qui concerne les défauts de pixel.

© IIYAMA CORPORATION. ALL RIGHTS RESERVED