Bras pour deux écrans bureautiques, simple et fonctionnel

Le bras double IIYAMA DS1002C-B1 est un support de bureau pour deux moniteurs plats jusqu'à 30 pouces. Grâce à ce support, vous économiserez de la place sur votre bureau et le passage de câble va optimiser d'avantage votre espace de travail. Avec plusieurs possibilités de réglages, incluant la rotation en orientation « portrait/paysage » et la rotation latérale, ce bras vous permet facilement ajuster la position de vos moniteurs suivant vos préférences et vous assure donc une posture confortable et ergonomique.

01 LES SPÉCIFICATIONS

Type	Support de bureau pour moniteurs bureautiques
Nombre d'écrans	2
Support de bureau	Support de bureau à pinces
Taille d'écran	10" - 30"
Régulation de la hauteur	200 - 400mm
Rotation	PIVOT 90°
Tilt	-85° - 15°
Swivel	180°
Max poids	10kg / moniteur
VESA min	75 x 75mm
VESA max	100 x 100mm

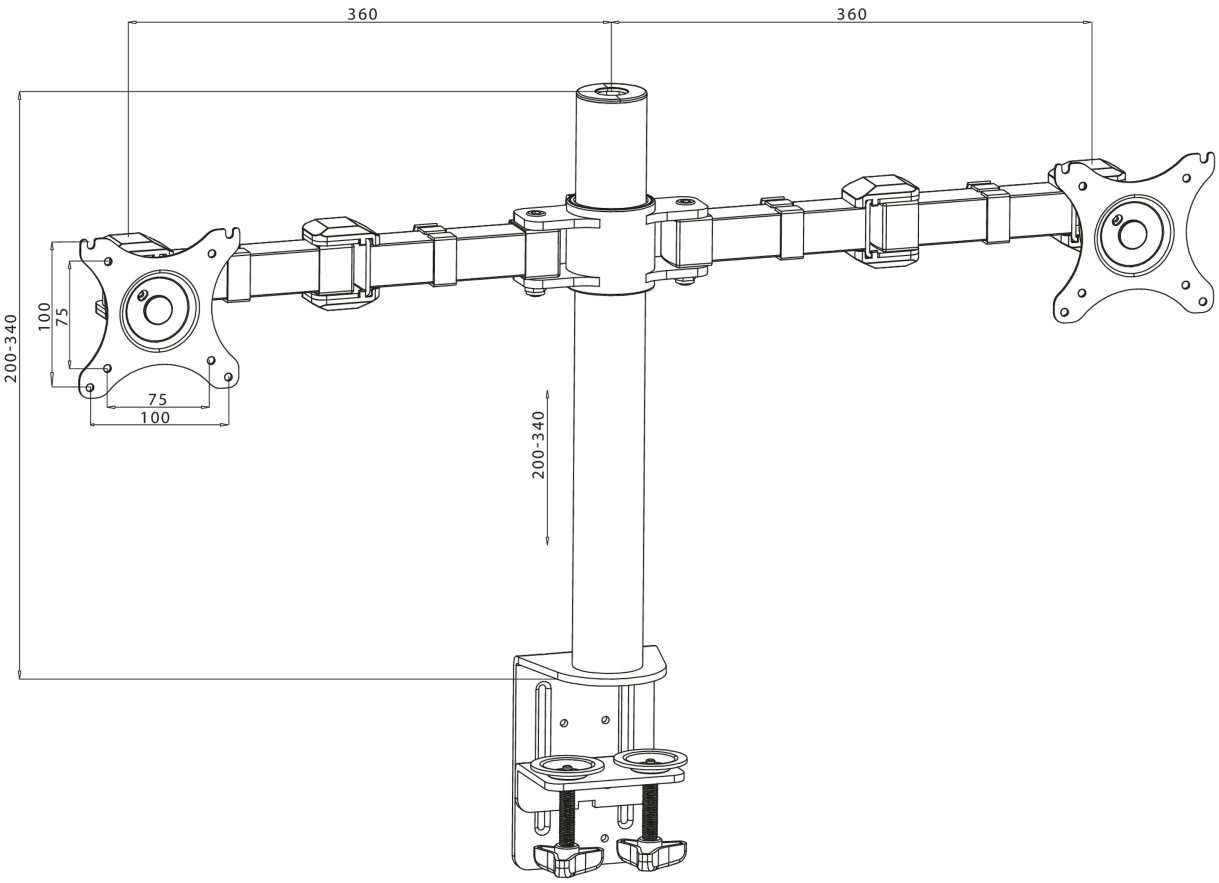

02 DIMENSIONS / POIDS

Code EAN	4948570032082

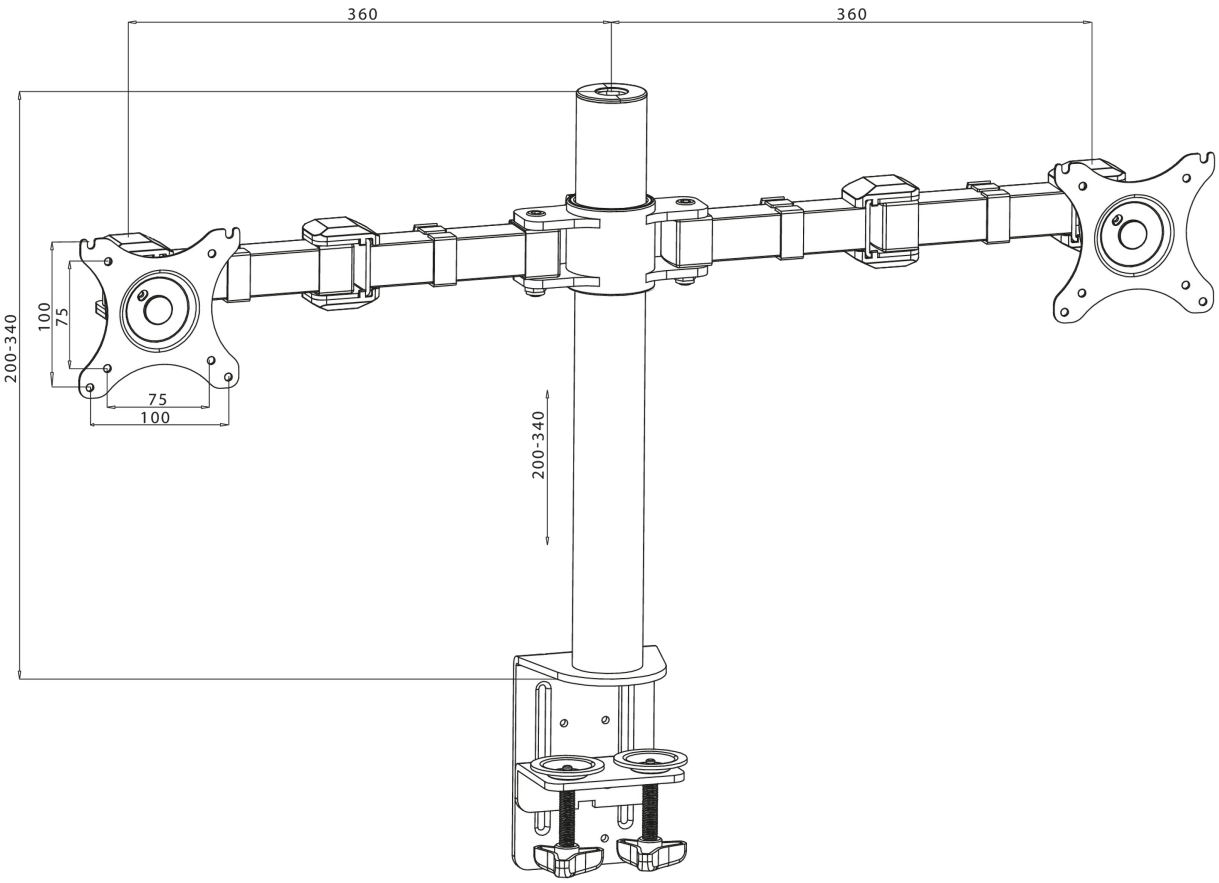

Toutes les marques nommées sur ce site sont des marques déposées. iiyama ne pourra être tenu responsable d'éventuelles erreurs ou omissions contenues sur ce site. Tous les écrans LCD iiyama sont conformes à la norme ISO-9241-307:2008 pour ce qui concerne les défauts de pixel.

© IIYAMA CORPORATION. ALL RIGHTS RESERVED