Free Sync | FLICKER FREE LED | Slim Line | 2560 x 1440 | DISPLAY PORT | LED | HDMI | ECO | USB HUB | VESA

27'' IPS panel Technology, edge-to-edge monitor featuring WQHD resolution

The elegant 3-side borderless design makes the ProLite XU2792QSU perfect for multi-monitor set-ups. The IPS panel offers accurate and consistent colour reproduction with wide viewing angles and the WQHD (2560 x 1440) resolution means the XU2792QSU can accommodate almost 77% more information on the screen than a Full HD display. High contrast and brightness values guarantee the monitor will provide excellent performance for photographic and web design. It is a great choice for both multi-monitor office applications and more specific design applications.

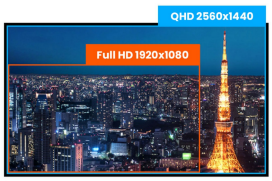

QHD

01 KIJELZŐ JELLEMZŐI

Design	ultra slim
Átló	27", 68.5cm
Panel	IPS LED, matte finish
Natív felbontás	2560 x 1440 @70Hz (DisplayPort, 3.7 megapixel WQHD)
Képarány	16:9
Fényerő	350 cd/m²
Statikus kontraszt	1000:1
Speciális kontraszt	80M:1
Válaszidő (GTG)	5ms
Látótér	horizontális/vertikális: 178°/178°, jobb/bal: 89°/89°, fel/le: 89°/89°
Szín támogatás	1.07B 10bit (8bit + Hi-FRC) (sRGB: 100%, NTSC 77%)
Horizontális szinkronizálás	30 - 89kHz
Látható terület Sz x M	596.7 x 335.7mm, 23.5 x 13.2"
Pixel magasság	0.233mm
Szín	matt, fekete

02 INTERFÉSZEK / CSATLAKOZÓK / VEZÉRLŐK

Jelbemenet	DVI x1 (max. 2560 x 1440 @60Hz) HDMI x1 (max. 2560 x 1440 @60Hz) DisplayPort x1 (max. 2560 x 1440 @70Hz)
USB HUB	x2 (v. 3.2 (Gen 1, 5Gbit; DC5V, 900mA))
HDCP	igen
Hangszóró csatlakozó	igen

03 JELLEMZŐK

Kékfény csökkentés	igen
Villogásmentes	igen
Adaptive Sync támogatás	DisplayPort: 2560x1440 @70Hz
OSD nyelvek	EN, DE, FR, ES, IT, CN, RU, JP, CZ, NL, PL
Vezérlőgombok	Power, Menu / Select, + / Volume, - / ECO, Exit, Input
Felhasználói vezérlők	picture adjust (contrast, brightness, OD, ACR, ECO, blue light reducer), input select, audio adjust (volume, mute, digital audio), colour adjust (cool, normal, warm, user colour, i-Style colour), image adjust (sharpness, video mode adjust), language, setup (OSD position, OSD time out, opening logo, auto power off, FreeSync), display information, reset
Hangszórók	2 x 2W
Kényelem	Kensington-lock™ előkészítve, DDC2B, Mac OSX

04 MECHANIKUS

Kijelző helyzetének beállításai	billenthető
Hajlásszög	22° fel; 5° le
VESA állvány	100 x 100mm
Kábelkezelő rendszer	igen

05 TARTOZÉKOKAT TARTALMAZZA

Kábelek	áramellátás, USB, HDMI, DP
Egyéb	gyors üzembe helyezési útmutató, biztonsági útmutató

06 ENERGIAGAZDÁLKODÁS

Tápegység	belső
Áramellátás	AC 100 - 240V, 50/60Hz
Energiafogyasztás	26W jellemző, 0.5W készenlét, 0.5W kikapcsolva
Áramfogyasztás	0.5W készenlét

07 FENNTARTHATÓSÁG

Előírások	TCO Certified, CE, TÜV-GS, EAC, RoHS támogatás, ErP, WEEE, HATÓTÁVOLSÁG
TCO Certified	XU2792QSU-B1 J
REACH SVHC	0,1% felett: Vezet

08 MÉRETEK / SÚLY

Termék méretei Sz x H x M	611 x 441.5 x 197mm
Doboz mértei Sz x H x M	690 x 140 x 451mm
Súly (doboz nélkül)	5kg
Súly (dobozzal)	7kg
EAN kód	4948570115204

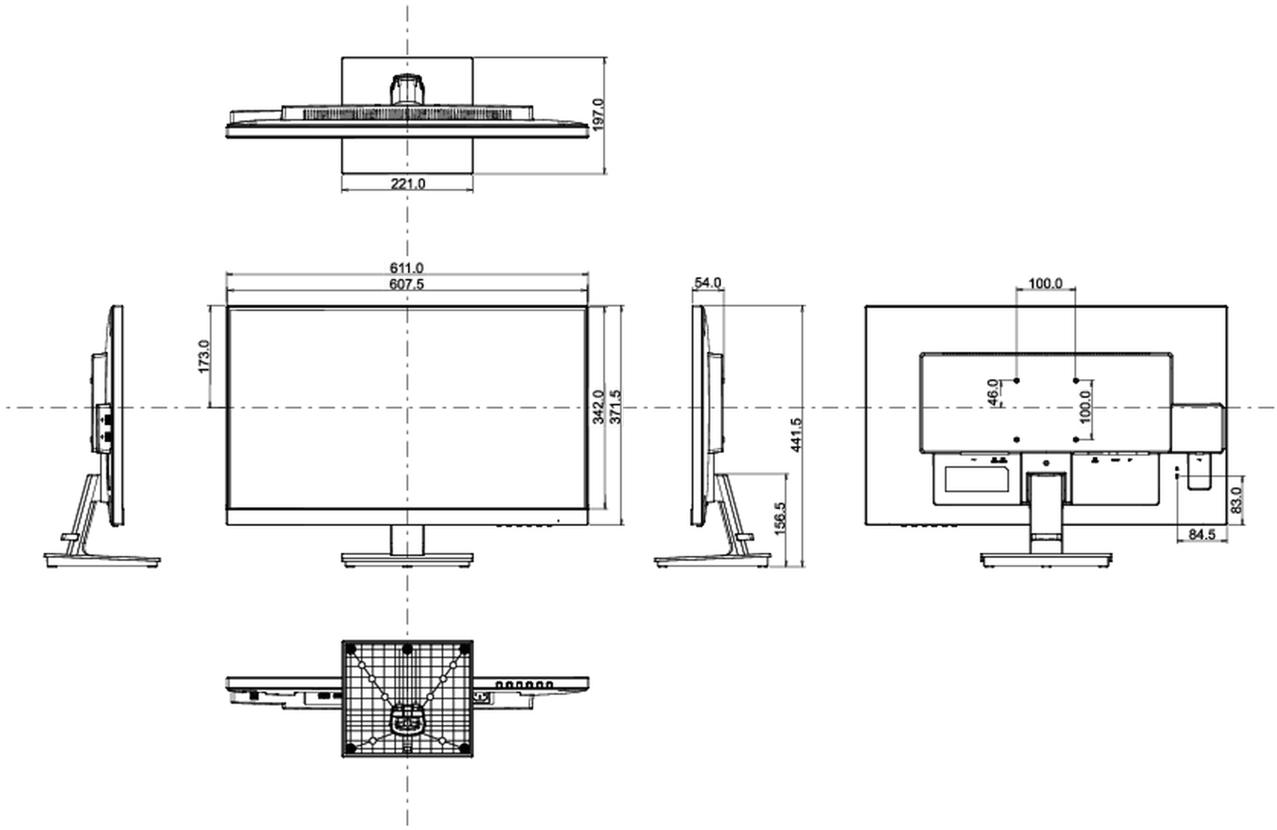

All trademarks and registered trademarks acknowledged. E & O E. Specification subject to change without notice. All LCD's comply with ISO-9241-

307:2008 in connection with pixel defects.

© IIYAMA CORPORATION. ALL RIGHTS RESERVED