23 " dodirni monitor od 10 tačaka sa staklom od ivice do ivice i premazom protiv efekta refleksije (Anti Glare)

Sa svojom Full HD (1920x1080) rezolucijom i preciznom projektivnom kapacitivnom tehnologijom dodira u 10 tačaka, ProLite T2336MSC pruža besprekoran i tačan odgovor na dodir. Tehnologija IPS panela garantuje visoke performanse uz odličnu reprodukciju boja i visoke vrednosti kontrasta, što ga čini odličnim izborom za širok spektar zahtevnih interaktivnih aplikacija. Premaz Anti Glare pomaže u izbegavanju problema sa refleksijama i spoljnim izvorima svetlosti koji utiču na reprodukciju boja, kontrast i oštrinu. Njegov fleksibilni stalak može se postaviti pod nekoliko uglova stvarajući ugodno i ergonomsko korisničko iskustvo.

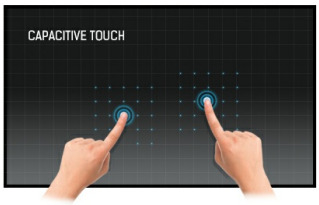

Touch tehnologija - Kapacitivna

Ova tehnologija koristi senzornu mrežu mikro finih žica integrisanih u staklo koje pokriva ekran. Dodir se prepoznaje jer se električne karakteristike mreže senzora menjaju kada se ljudski prst stavi na staklo. Zahvaljujući prekrivanju staklom ova je tehnologija vrlo izdržljiva, a funkcija dodira ostaje netaknuta čak i ako se staklo ogrebe. Nudi savršene performanse slike i radiće sa ljudskim prstom (takođe i u rukavicama od lateksa) i olovkom.

IPS Tehnologija

IPS displeji su najpoznatiji po širokim uglovima gledanja i prirodnim, izuzetno tačnim nijansama boja. Posebno su pogodni za primenu u situacijama gde je potrebno prikazati veliki broj nijansi boja.

01 KARAKTERISTIKE EKRANA

Dizajn	Staklo od ivice do ivice
Dijagonala	23", 58.4cm
Panel	IPS LED, presvučeno staklo protiv efekta refleksije
Osnovna rezolucija	1920 x 1080 (2.1 megapixel Full HD)
Format ekrana	16:9
Osvetljenje	250 cd/m²
Osvetljenje	215 cd/m² sa dodirom
Propusnost svetla	85%
Statički kontrast	1 000:1 sa dodirom
Napredni kontrast	5M:1
Vreme odziva (GTG)	5ms
Zona gledanja	horizontalno/vertikalno: 178°/178°, desno/levo: 89°/89°, gore/dole: 89°/89°
Podržane boje	16.7mln
Horizontalna sinhronizacija	30 - 80KHz
Vidljiva površina Š x V	509.18 x 286.41mm, 20 x 11.3"
Razmak piksela	0.2652mm
Boja okvra	crna, mat

02 TOUCH

Touch tehnologija	projektivni kapacitivni
Tačke dodira	10 (HID; samo sa podržanim OS)
Način dodira	olovka, prst, rukavica (latex)
Interfejs dodira	USB
Podržani operativni sistemi	Svi iiyama monitori su Plug & Play kompatibilni sa Windows Linux operativnim sistemima. Detalje o podržanom OS-u za modele osetljive na dodir potražite u odjeljku za preuzimanje u uputstvima za instalaciju drajvera.
Odbijanje dlana	da

03 KONEKTORI / KONTROLE

Ulaz analognog signala	VGA x1
Ulaz digitalnog signala	DVI x1 HDMI x1
Audio izlaz	Zvučnici 2 x 2W
USB HUB	x4 (v.3.2 (Gen 1, 5Gbit))

04 KARAKTERISTIKE

Zaključavanje OSD tastera	da

05 OPŠTE

OSD jezici	EN, DE, FR, ES, IT, PT, CN, RU, JP
Kontrolni tasteri	Pomeranje na gore / Podešavanje zvuka / Reduktor plavog svetla, Pomeranje na dole / EKO, Automatsko podešavanje, Meni, Napajanje
Korisničke kontrole	osvetljenost (kontrast, osvetljenost, ECO, i-Stile boje, ACR), podešavanje slike (sat, faza, položaj H., položaj V., aspekt), temp. boja, podešavanje OSD-a (položaj H., položaj V., vremensko ograničenje, jezik), dodatni (resetovanje, odabir signala, HDMI audio, OD, informacije), jačina zvuka, automatsko podešavanje

Pogodnost	Kensington-lock™ priprema
Redukcija plavog svetla	da
Plug&Play	DDC2B

06 MEHANIČKI

Ugao nagiba	90° gore; 5° dole
VESA montiranje	100 x 100mm

07 UKLJUČENI DODACI

Kablovi	Strujni kabl, VGA, DVI, USB, Audio
Upustva	kratko uputstvo, bezbednosni vodič

08 UPRAVLJANJE NAPAJANJEM

Napajanje	interna
Potrošnja energije	% 1W tipično, 0.4W stand by, 0.32W iskljucen

09 ODRŽIVOST

Propisi	CE, TÜV-Bauart, EAC, PSE, RoHS podrška, ErP, WEEE, cULus, VCCI, REACH
Klasa energetske efikasnosti (Regulation (EU) 2017/1369)	F
REACH SVHC	iznad 0.1%: Olova

10 DIMENZIJE / TEŽINA

Dimenzije proizvoda Š x V x D	561 x 379 x 254mm
Težina (bez kutije)	6.3kg
EAN kod	4948570115075

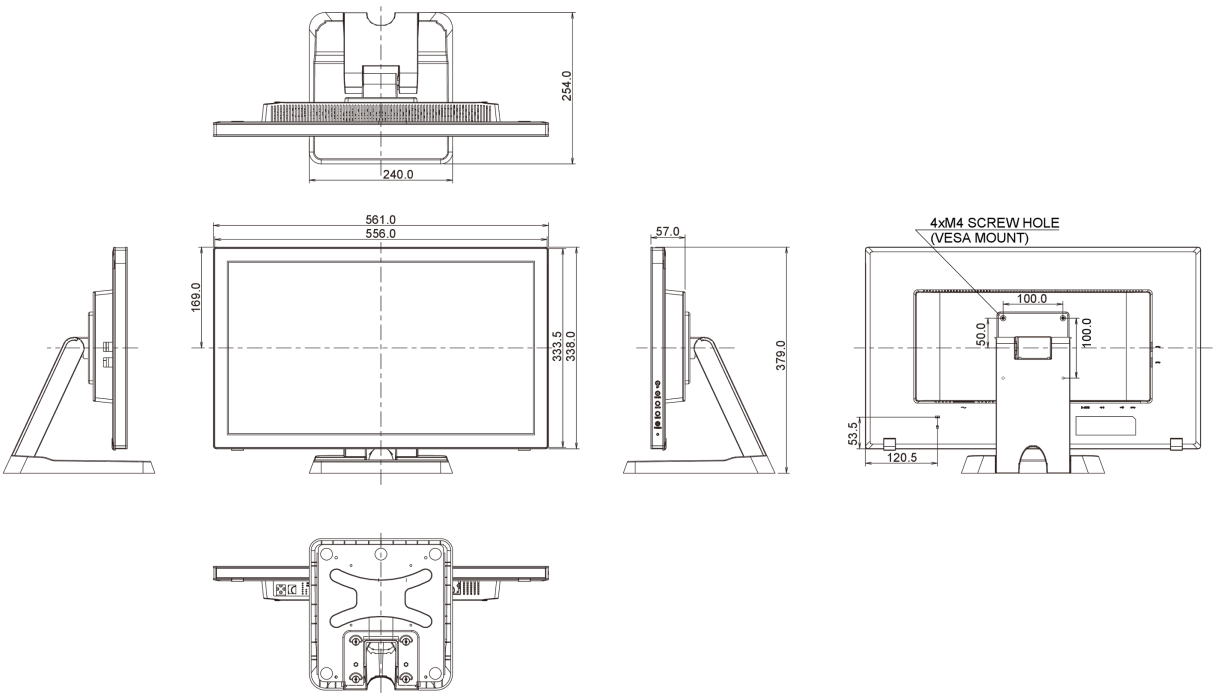

All trademarks and registered trademarks acknowledged. E & O E. Specification subject to change without notice. All LCD's comply with ISO-9241-307:2008 in connection with pixel defects.

© IIYAMA CORPORATION. ALL RIGHTS RESERVED