24" 10 point multi-touch monitor with edge-to-edge glass and webcam

With 1920x1080 Full HD resolution and Projective Capacitive 10 point touch technology, the ProLite T2435MSC delivers seamless and accurate touch response. Featuring VA LED-backlit LCD screen technology, it offers exceptional colour performance and wide viewing angles, making it an excellent choice for a vast array of demanding interactive applications. Users can benefit from its hinged stand allowing the monitor to lay down completely flat for use as a giant tablet. The T2435MSC comes equipped with several video inputs and a USB 2.0 HUB as well as integrated stereo speakers delivering good quality sound. An ideal screen for Interactive Digital Signage, InStore Retail, Gaming and Interactive Presentations purposes.

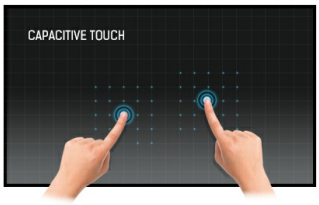

Webkamera és mikrofon

A beépített webkamera és mikrofon révén ez a monitor egy tökéletes megoldást jelent az online kommunikációra.
Lehetővé teszi azt is, hogy hívás közben is használja az érintőképernyőt, így könnyedén irányíthatja a prezentációját és kommentárokat adhat hozzá.

01 KIJELZŐ JELLEMZŐI

Dizájn	Széltől szélig érő üveg
Átló	23.6", 59.8cm
Panel	VA LED
Natív felbontás	1920 x 1080 (2.1 megapixel Full HD)
Képarány	16:9
Fényerő	250 cd/m²
Fényerősség	215 cd/m² érintéssel
Fényáteresztés	85%
Statikus kontraszt	3 000:1
Speciális kontraszt	12M:1
Válaszidő (GTG)	6ms
Látótér	horizontális/vertikális: horizontal°/vertical 178°, jobb/bal: 0°/0°, fel/le: 0°/0°
Szín támogatás	16.7mln
Horizontális szinkronizálás	30 - 80kHz
Látható terület Sz x M	521.28 x 293.22mm, 20.5 x 11.5"
Pixel magasság	0.272mm
Káva színe és felülete	fekete, matt

02 ÉRINTŐKÉPERNYŐ

Érintőképernyős technológia	projektív kapacitív
Érintőpontok	10 (HID, only with supported OS)
Érintési mód	ceruza, újj, kesztyű (latex)
Érintőképernyő interfész	USB
Támogatott operációs rendszerek	Minden iiyama monitor Plug & Play funkcióval rendelkezik, és kompatibilis a Windows és a Linux rendszerekkel. Az érintőképernyős modellek által támogatott operációs rendszerekre vonatkozó részletes információk a letöltések részben található illesztőprogram-fájlban találhatók.

03 INTERFÉSZEK / CSATLAKOZÓK / VEZÉRLŐK

Digitális jelbemenet	DVI x1 HDMI x1 DisplayPort x1
Audio kimenet	Mini jack x1 Hangszórók 2 x 1W
USB HUB	x2 (v.2.0)

04 JELLEMZŐK

Extra	integrated webcam and microphone
Üveg keménysége	7H
OSD billentyűzár	igen

05 ÁLTALÁNOS

Képernyőn megjelenő nyelvek	EN, DE, FR, CN, RU, JP, CZ, NL, PL
Vezérlőgombok	Menu, Scroll up/ Audio Adjust, Scroll down/ i-Style Colour, Select/ Input select, Power

Felhasználói vezérlők	picture adjust (contrast, brightness, ACR, ECO mode, overdrive), input select, audio adjust (volume, mute, audio input), colour adjust, information, manual image adjust (sharpness, video mode adjust, blue light reducer, X-res technology), setup menu (language, OSD position, OSD time out, OSD background, opening logo, LED), memory recall
Convenience	Kensington-lock™ előkészítve
Plug&Play	DDC2B

06 MECHANIKUS

Hajlásszög	15° fel; 70° le
VESA állvány	100 x 100mm

07 TARTOZÉKOKAT TARTALMAZZA

Kábelek	áramellátás, DVI, USB, Audio, mDP-DP
Útmutatók	gyors üzembe helyezési útmutató, biztonsági útmutató

08 ENERGIAGAZDÁLKODÁS

Tápegység	belső
Áramellátás	AC 100 - 240V, 50/60Hz
Energiafogyasztás	24.1W jellemző, 0.38W készenlét, 0.32W kikapcsolva
Áramfogyasztás	0.38W készenlét

09 FENNTARTHATÓSÁG

Előírások	CE, TÜV-Bauart, VCCI-B, PSE, RoHS támogatás, ErP, WEEE, CU, HATÓTÁVOLSÁG
Energiahatékonysági osztály ((EU) 2017/1369 rendelet)	F
REACH SVHC	0,1% felett: Vezet

10 MÉRETEK / SÚLY

Termék méretei Sz x H x M	571 x 347.5 x 44.5mm
Súly (doboz nélkül)	6.2kg
EAN kód	4948570114467

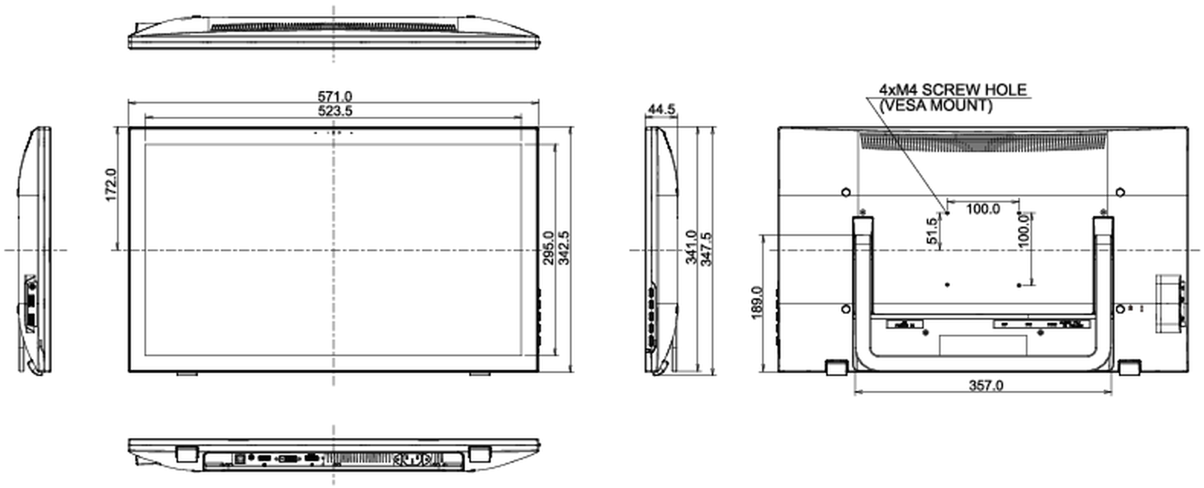

All trademarks and registered trademarks acknowledged. E & O E. Specification subject to change without notice. All LCD's comply with ISO-9241-307:2008 in connection with pixel defects.

© IIYAMA CORPORATION. ALL RIGHTS RESERVED