## Savršen izbor za kancelariju

17'' ProLite B1780SD je monitor dizajniran za poslovnu upotrebu sa LED pozadinskim osvetljenjem, postoljem podesivim po visini i rotacijom ekrana koji Vam omogućava da monitor postavite u savršen položaj obezbeđujući ergonomsko držanje i optimalan komfor gledanja. Vreme odziva od 5 ms i visoki odnos kontrasta čine B1780SD idealnim za širok spektar poslovnih aplikacija. sRGB i gama korekcije omogućuju tačno podešavanje čak i najfinijih nijansi boja. ProLite B1780SD uključuje DVI i VGA mogućnost povezivanja i dostupan je u crnoj i beloj boji.

### LED-pozadinsko osvetljenje

Tipični CCFL LCD koristi četiri lampe sa pozadinskim osvjetljenjem. Korišćenje LED dioda značajno smanjuje potrošnju energije i smanjuje emisiju CO2 u okolinu što ovaj LCD ekran čini pravim ECO-friendly proizvodom.

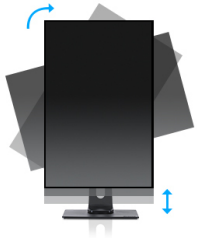

### Postolje podesivo po visini + Pivot

Pomoću postolja podesivog po visini stvorićete ergonomsko radno držanje i položaj koji zadovoljava sve zdravstvene i sigurnosne zahteve. To ne samo da će sprečiti bilo kakve zdravstvene probleme, već će i povećati Vašu produktivnost. Funkcija okretanja ekrana omogućava okretanje iz pejzažne u portretnu orijentaciju. Ova funkcionalnost može biti korisna ako aplikaciji treba veća visina nego širina.

## 01 KARAKTERISTIKE EKRANA

| | |
|---|---|
| **Dijagonala** | 17", 43cm |
| **Panel** | TN LED, mat finiš |
| **Osnovna rezolucija** | 1280 x 1024 (1.3 megapixel) |
| **Format ekrana** | 5:4 |
| **Osvetljenje** | 250 cd/m² |
| **Statički kontrast** | 1000:1 |
| **Napredni kontrast** | 12M:1 |
| **Vreme odziva (GTG)** | 5ms |
| **Zona gledanja** | horizontalno/vertikalno: 170°/160°, desno/levo: 85°/85°, gore/dole: 80°/80° |
| **Podržane boje** | 16.7mln (sRGB: 99%; NTSC: 72%) |
| **Horizontalna sinhronizacija** | 24 - 80KHz |
| **Vidljiva površina Š x V** | 337.9 x 270.3mm, 13.3 x 10.6" |
| **Razmak piksela** | 0.264mm |
| **Boja** | mat, bela |

## 02 KONEKTORI / KONTROLE

| | |
|---|---|
| **Ulaz signala** | VGA x1<br>DVI x1 |
| **HDCP** | da |

## 03 KARAKTERISTIKE

| | |
|---|---|
| **OSD jezici** | EN, DE, FR, ES, IT, PT, CN, RU, JP |
| **Kontrolni tasteri** | Power, Select/ Input, Scroll up/ Audio, Scroll dwon/ i-Style Colour, Menu |
| **Zvučnici** | 2 x 1W |
| **Pogodnost** | Kensington-lock™ priprema, DDC2B, Mac OSX |

## 04 MEHANIČKI

| | |
|---|---|
| **Podešavanje položaja prikaza** | visina, okret (rotacija), okretanje, nagib |
| **Podešavanje visine** | 130mm |
| **Rotacija (PIVOT funkcija)** | 90° |
| **Okretno postolje** | 90°; 45° levo; 45° desno |
| **Ugao nagiba** | 22° gore; 3° dole |
| **VESA montiranje** | 100 x 100mm |

## 05 UKLJUČENI DODACI

| | |
|---|---|
| **Kablovi** | Strujni kabl, DVI, Audio |
| **Ostalo** | kratko uputstvo, bezbednosni vodič |

## 06 UPRAVLJANJE NAPAJANJEM

| | |
|---|---|
| **Napajanje** | interna |
| **Potrošnja energije** | % 1W tipično, 0.5W stand by, 0.5W iskljucen |

## 07 ODRŽIVOST

| | |
|---|---|
| **Propisi** | CE, TÜV-Bauart, RoHS podrška, ErP, WEEE, REACH |
| **Klasa energetske efikasnosti (Regulation (EU) 2017/1369)** | E |
| **REACH SVHC** | iznad 0.1%: Olova |

## 08 DIMENZIJE / TEŽINA

| | |
|---|---|
| **Dimenzije proizvoda Š x V x D** | 370 x 392 (522) x 210mm |
| **Težina (bez kutije)** | 4.4kg |
| **EAN kod** | 4948570113019 |

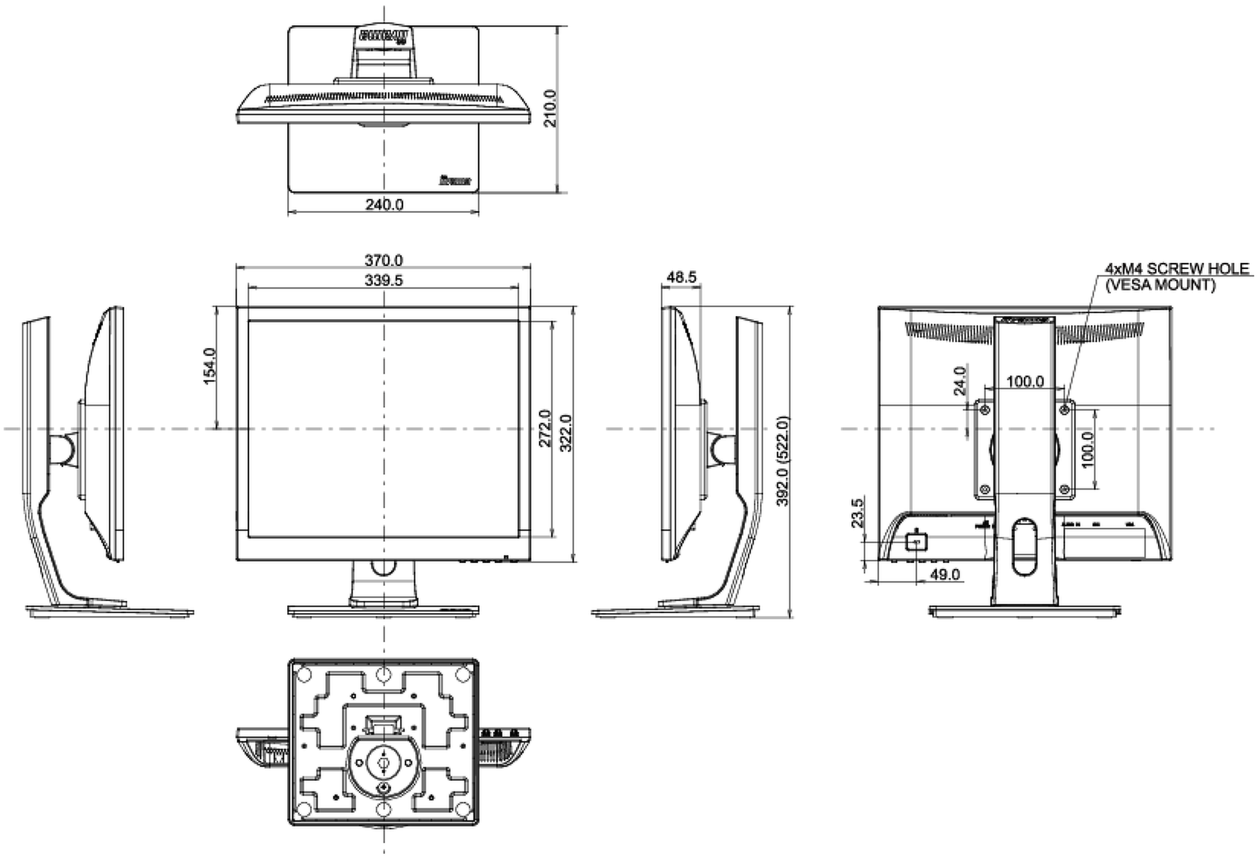


*All trademarks and registered trademarks acknowledged. E & O E. Specification subject to change without notice. All LCD's comply with ISO-9241-307:2008 in connection with pixel defects.*

© IIYAMA CORPORATION. ALL RIGHTS RESERVED