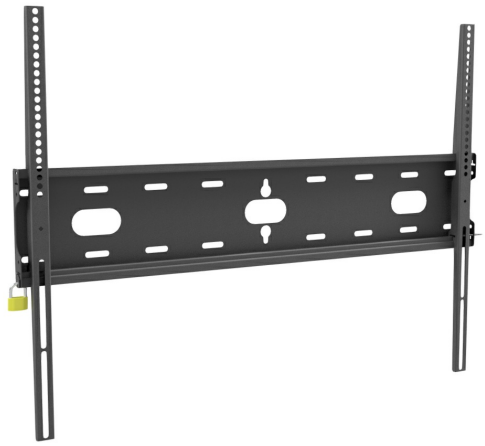

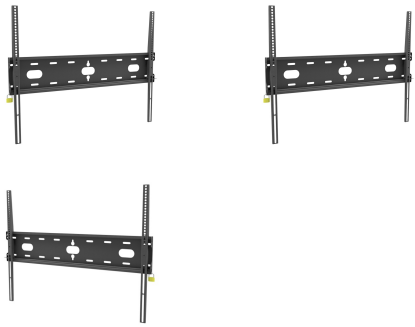

Fixation murale universelle, max 800x600mm, 125kg

Grâce à son système de fixation simple et rapide, ce support mural garantit une utilisation sûre dans des environnements tels que les écoles et autres bâtiments d'utilité publique.

01 LES SPÉCIFICATIONS

Max poids	125kg / moniteur
VESA min	100 x 100mm
VESA max	800 x 600mm

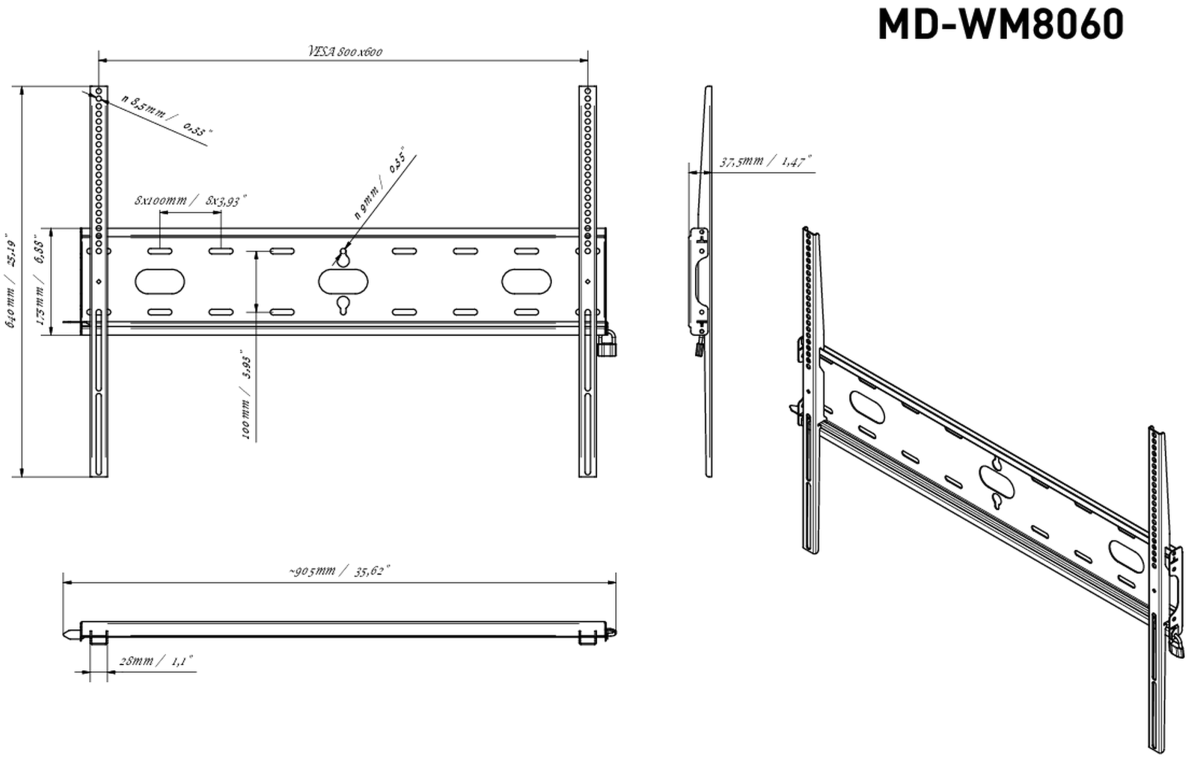

02 DIMENSIONS / POIDS

Dimensions produit L x H x P	860 x 640 x 37.5mm
Dimensions de la boîte L x H x P	930 x 220 x 40mm
Poids (sans boîte)	3.3kg
Poids (avec boîte)	4kg
Code EAN	5902841107380

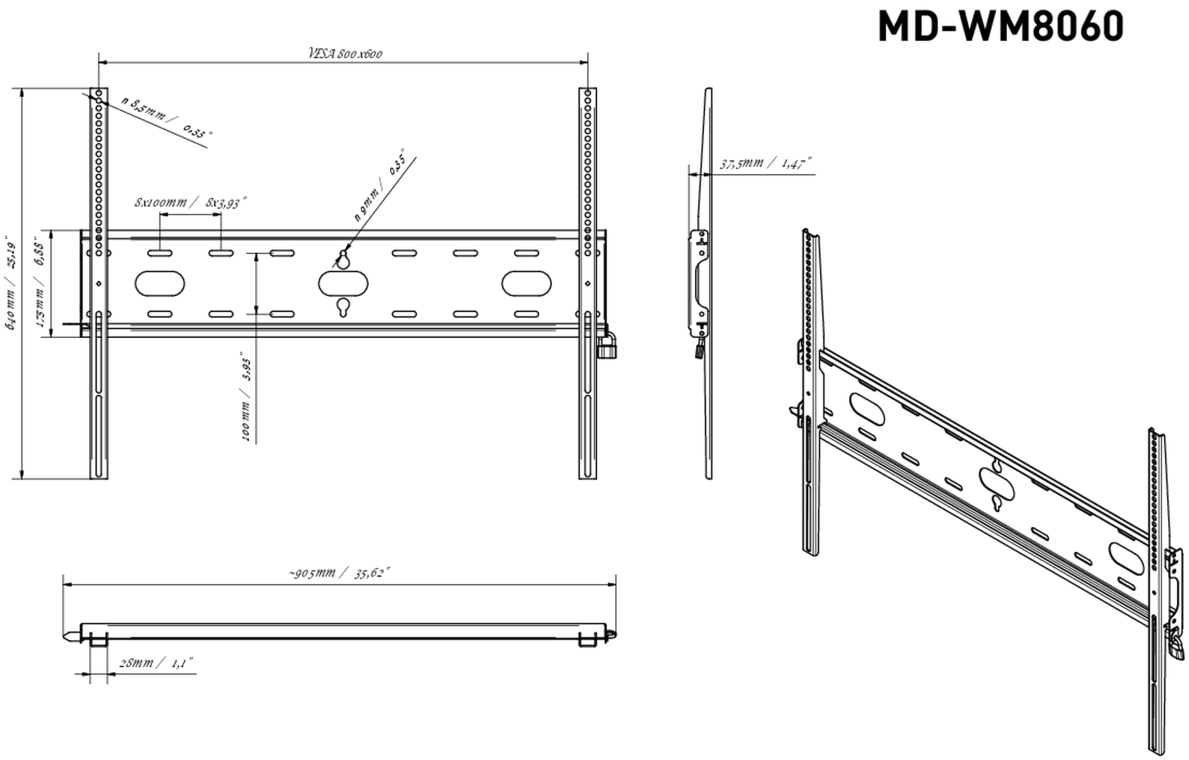

Toutes les marques nommées sur ce site sont des marques déposées. iiyama ne pourra être tenu responsable d'éventuelles erreurs ou omissions contenues sur ce site. Tous les écrans LCD iiyama sont conformes à la norme ISO-9241-307:2008 pour ce qui concerne les défauts de pixel.

© IIYAMA CORPORATION. ALL RIGHTS RESERVED