iiyama

MD-WM6040
PRELIMINARY

Универсальное настенное крепление, VESA до 600x400 мм, максимальный вес не более 125кг

Благодаря простой и быстрой системе фиксации, это настенное крепление гарантирует безопасное использование в таких условиях, как школы и другие общественные здания.

01 УСТРОЙСТВО

Type	Wall Mount

02 ТЕХНИЧЕСКИЕ ХАРАКТЕРИСТИКИ

Max weight capacity	125kg / монитор
VESA minimum	100 x 100mm
VESA maximum	600 x 400mm

MD-WM6040

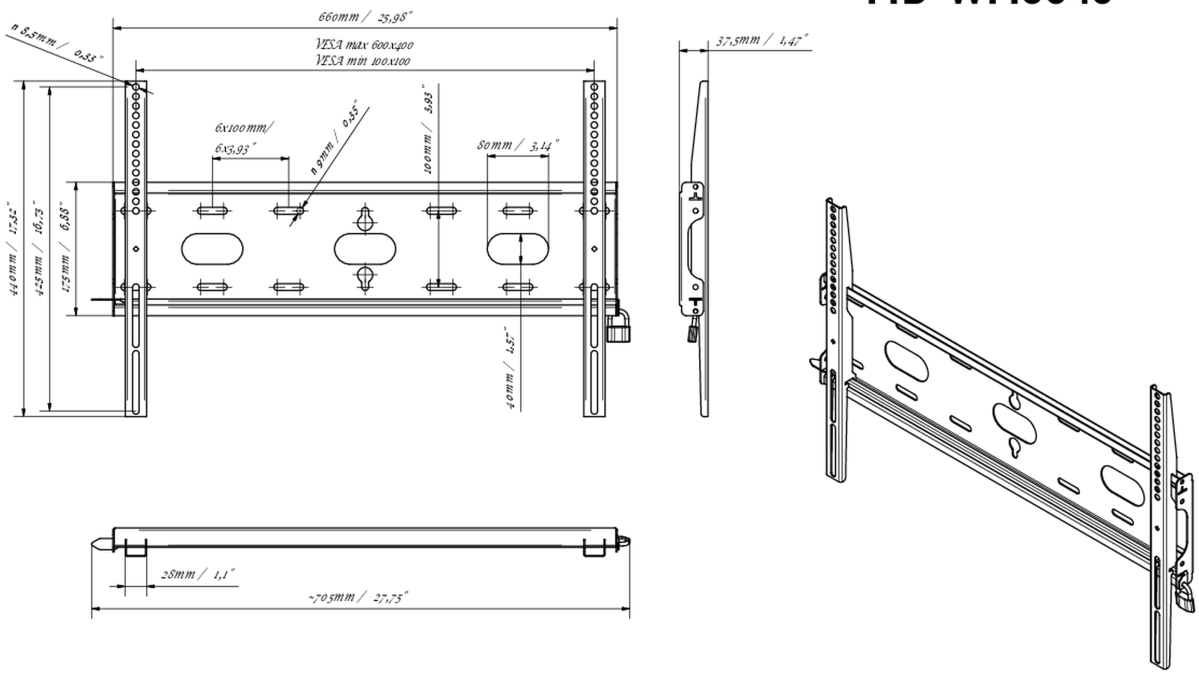

03 РАЗМЕР / ВЕС

Размер продукта Ш x В x Г	660 x 440 x 37.5мм
Размер коробки Ш x В x Г	690 x 220 x 40мм
Вес (без упаковки)	2.3кг
Вес (с упаковкой)	3кг
EAN код	5902841107106

MD-WM6040

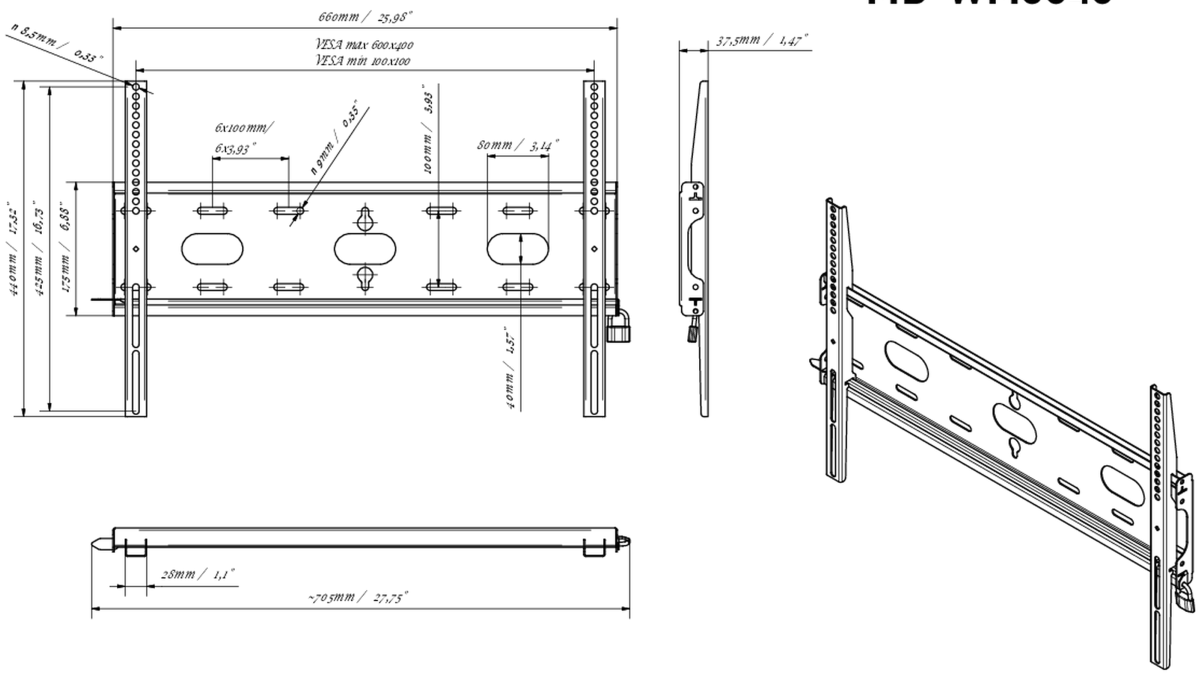

Все товарные знаки и торговые марки являются собственностью их владельцев и они защищены. Ошибки и изменения допускаются. Спецификации могут быть изменены без уведомления. Все LCD мониторы соответствуют стандарту ISO-9241-307:2008 по политике битых пикселов.

© IIYAMA CORPORATION. ALL RIGHTS RESERVED