El Prolite B1980D de 19" diseñado para empresas, es un impresionante monitor retroiluminado por LED con soporte ajustable en altura.

Diseñado para empresas, este monitor retroiluminado LED con ajuste de altura de 150mm y rotación de pantalla le permite fijar la posición perfecta de la pantalla garantizando una postura ergonómica y una comodidad óptima. El tiempo de respuesta de 5 ms y el alto contraste hacen que la B1980D sea ideal para una amplia gama de aplicaciones empresariales. Las funciones de corrección sRGB y gamma permiten ajustar con precisión incluso los matices de color más finos.

Disponible también en negro : ProLite B1980D-B5

Retroiluminación LED

Un LCD típico está retroiluminado por cuatro lámparas. El uso de LED reduce significativamente el consumo de energía y emisión de CO_2 al medio ambiente, lo que convierte esta pantalla en un producto verdaderamente ecológico.

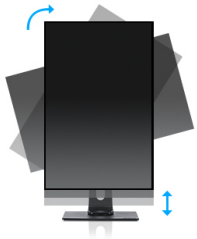

HAS (150mm) + PIVOT

El soporte ajustable en altura le permite establecer la posición ideal de la pantalla para garantizar un confort de visualización óptimo. La función del pivote significa que puede cambiar la orienatción de la pantalla de horizontal a vertical. Esta función puede ser particularmente útil cuando trabajas con hojas de cálculo o textos largos.

01 CARACTERÍSTICAS DE LA PANTALLA

Diagonal	19", 48cm
Pantalla	TN
Resolución nativa	1280 x 1024 @60Hz (1.3 megapixel)
Resolucion nativa	60Hz
Relación de aspecto	5:4
Brillo	250 cd/m²
Contraste estático	1000:1
Contraste avanzado	12M:1
Tiempo de respuesta (GTG)	5ms
Área de visualización	horizontal/vertical: 170°/160°, derecho/izquierdo: 85°/85°, arriba/abajo: 80°/80°
Soporte de Color	16.7mln (sRGB: 99%; NTSC: 72%)
Sincronización horizontal	24 - 80kHz
Área de visualización h x v	376.32 x 301.05mm, 14.8 x 11.9"
Pixel pitch	0.294mm
Colour	mate, blanca

02 INTERFACES / CONECTORES / CONTROLADORES

Conector de entrada	VGA x1 DVI x1
HDCP	si

03 CARACTERISTICAS

OSD idioma	EN, DE, FR, ES, IT, PT, CN, RU, JP
Controles	Alimentación, Menú, + / Volumen, -/ Eco, Ajuste automático / Selección de señal
Los controles de usuario	luminancia (contraste, brillo, Eco, color i-Style, ACR), configuración de imagen (reloj, fase, posición H., posición V.), temperatura de color (gamma, temperatura de color), configuración OSD (posición H., posición V. posición, tiempo de espera, idioma), extra (restablecimiento, selección de señal, información), ajuste automático
Comodidad	preparado para Kensington-lock™, DDC2B, Mac OSX

04 ASPECTOS MECÁNICOS

Soporte de altura regulable	altura, pivote (rotación), giro, inclinación
Ajuste de altura	150mm
Rotación (función de pivote)	90°
Soporte giratorio	90°; 45° izquierdo; 45° derecho
Ángulo de inclinación	23° arriba; 5° abajo
Montaje VESA	100 x 100mm
Sistema de gestión de cables	si

05 ACCESSORIES INCLUDED

Cable	de alimentación, DVI
Otro	guía de inicio rápido, guía de seguridad

06 GESTIÓN DE ENERGÍA

Unidad de fuente de alimentación	interno
Fuente de alimentación	AC 100 - 240V, 50/60Hz
Gestión de energía	16W typical, Modo en espera 0.5W, Modo apagado 0.3W

07 SOSTENIBILIDAD

Certificados	CE, TÜV-GS, RoHS support, ErP, WEEE, REACH, UKCA
Clase de eficiencia energética (Regulation (EU) 2017/1369)	E
REACH SVHC	por encima de 0.1% de plomo

08 DIMENSIONES / PESO

Producto dimensiones W x H x D	411 x 397 (547) x 2109.5mm
Dimensiones de la caja (ancho x alto x fondo)	490 x 416 x 162mm
Peso (sin caja)	4.9kg
Peso (con caja)	6.0kg
Código EAN	4948570121373

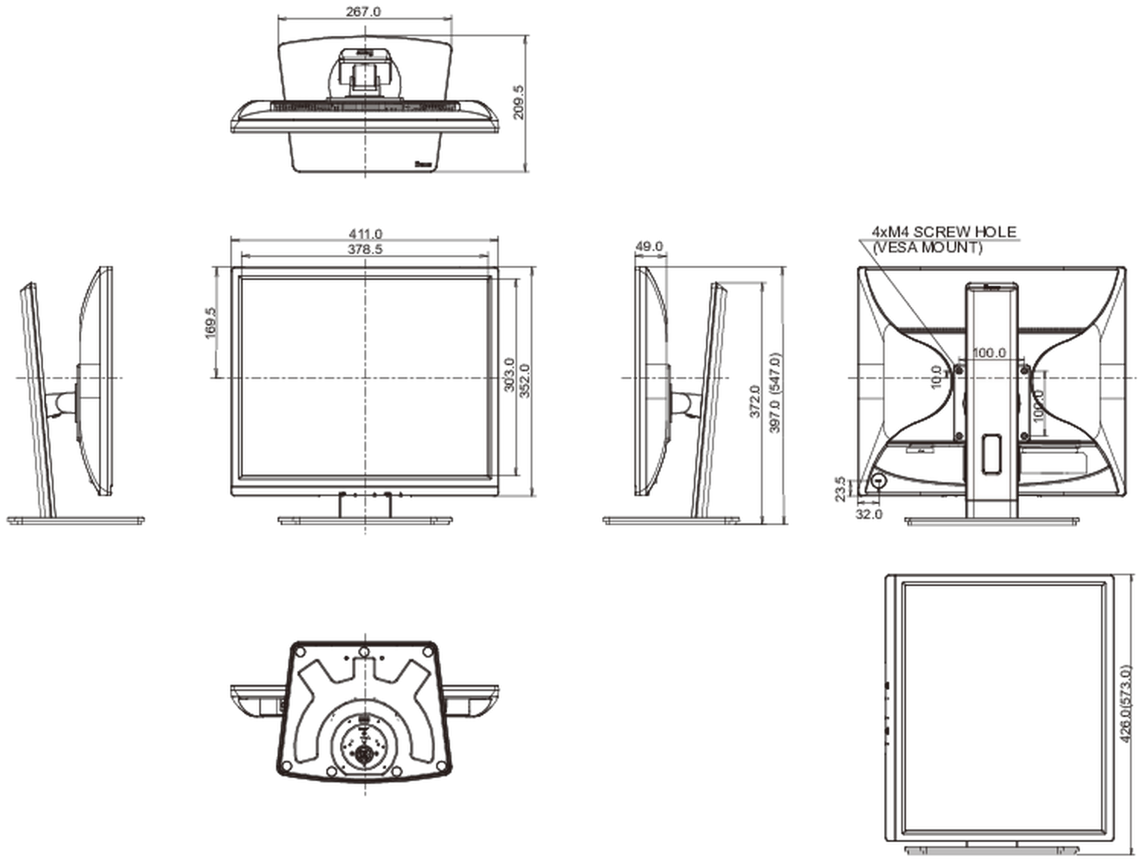

All trademarks and registered trademarks acknowledged. E & O E. Specification subject to change without notice. All LCD's comply with ISO-9241-307:2008 in connection with pixel defects.

© IIYAMA CORPORATION. ALL RIGHTS RESERVED