Ein beeindruckender 19" (48 cm) Business-Monitor mit LED-Hintergrundbeleuchtung und einem höhenverstellbaren Standfuß.

Dieser LED-Hintergrundbeleuchteter Monitor mit 150 mm Höhenverstellung und Pivot-Funktion gibt Ihnen die Möglichkeit, die perfekte Position Ihres Bildschirms einstellen zu können, um Ihnen eine ergonomische Position und einen optimalen Sehkomfort zu gewährleisten. Die 5 ms Reaktionszeit und hohe Kontrastwerte machen den B1980D-W5 ideal für eine Vielzahl von Geschäftsanwendungen. Dank sRGB- und Gamma-Korrekturfunktionen können Sie selbst feinste Farbnuancen präzise einstellen.

Erhältlich auch in Schwarz : ProLite B1980D-B5

LED-backlit

Ein typisches CCFL LCD benutzt vier Hintergrundbeleuchtungslampen. Die Verwendung von LED Dioden lassen die Leistungsaufnahme beträchtlich sinken, verringern die CO2-Emissionen und stellen somit ein umweltfreundliches Produkt dar.

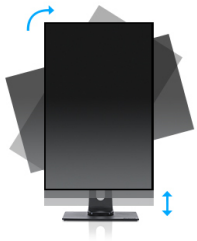

HAS (150mm) + PIVOT

Mit einem höhenverstellbaren Standfuß eschaffen Sie eine ergonomische Arbeitsposition, die allen Gesundheits- und Sicherheitsanforderungen gerecht wird. Dies beugt nicht nur gesundheitlichen Problemen vor, sondern erhöht auch Ihre Produktivität. Mit der Pivot-Funktion kann der Bildschirm vom Quer- ins Hochformat gedreht werden. Diese Funktion kann nützlich sein, wenn die Anwendung mehr Höhe als Breite benötigt.

01 DISPLAY EIGENSCHAFTEN

Bilddiagonale	19", 48cm
Panel-Technologie	TN
Physikalische Auflösung	1280 x 1024 @60Hz (1.3 megapixel)
Bildformat	5:4
Helligkeit	250 cd/m²
Kontrastverhältnis	1000:1
Erweitertes Kontrast Verhältnis	12M:1
Reaktionszeit (GTG)	5ms
Blickwinkel	horizontal/vertikal: 170°/160°, rechts/links: 85°/85°, nach oben/unten: 80°/80°
Farbunterstützung	16.7mln (sRGB: 99%; NTSC: 72%)
Horizontalfrequenz	24 - 80kHz
Arbeitsfläche H x B	376.32 x 301.05mm, 14.8 x 11.9"
Pixelabstand	0.294mm
Farbe	matt, weiß

02 SCHNITTSTELLEN & ANSCHLÜSSE

Video Eingang	VGA x1 DVI x1
HDCP	ja

03 FEATURES

OSD Menu Sprachen	EN, DE, FR, ES, IT, PT, CN, RU, JP
Bedientasten	Power, Menü, + / Lautstärke, - / Eco-Taste, Auto / Signal-Auswahl
Einstellbare Parameter	Luminanz (Kontrast, Helligkeit, Eco, i-Style Farbe, ACR), Bildeinstellung (Takt, Phase, H.-Position, V.-Position), Farbtemperatur (Gamma, Farbtemperatur), OSD-Einstellung (H.-Position, V.-Position, Timeout, Sprache), Extra (Reset, Signalauswahl, Information), Auto-Einstellung
Diebstahlschutz	Kensington-lock™ vorbereitet, DDC2B, Mac OSX

04 MECHANISCH

Verstellmöglichkeiten	Höhe, Pivot (Rotation), Swivel, Tilt
Höhenverstellbar	150mm
Rotierbar (Pivotfunktion)	90°
Drehwinkel	90°; 45° links; 45° rechts
Neigungswinkel	23° nach oben; 5° nach unten
VESA Halterung	100 x 100mm
Kabelmanagement	ja

05 ENTHALTENES ZUBEHÖR

Kabel	Netz, DVI
Sonstige	Leitfaden zur Inbetriebnahme, Sicherheits-Hinweise

06 STROMVERWALTUNG

Netzteil	intern

Stromversorgung	AC 100 - 240V, 50/60Hz
Leistungaufnahme	16W typisch, 0.5W Standby, 0.3W ausgeschaltet

07 LEISTUNG

Vorschriften	CE, TÜV-GS, RoHS support, ErP, WEEE, REACH, UKCA
Energieeffizienzklasse (Regulation (EU) 2017/1369)	E
REACH SVHC	über 0.1% Blei enthalten

08 ABMESSUNGEN / GEWICHT

Produkt Abmessungen B x H x T	411 x 397 (547) x 2109.5mm
Verpackung Abmessungen B x H x T	490 x 416 x 162mm
Gewicht (ohne Verpackung)	4.9kg
Gewicht (inkl Verpackung)	6.0kg
EAN code	4948570121373

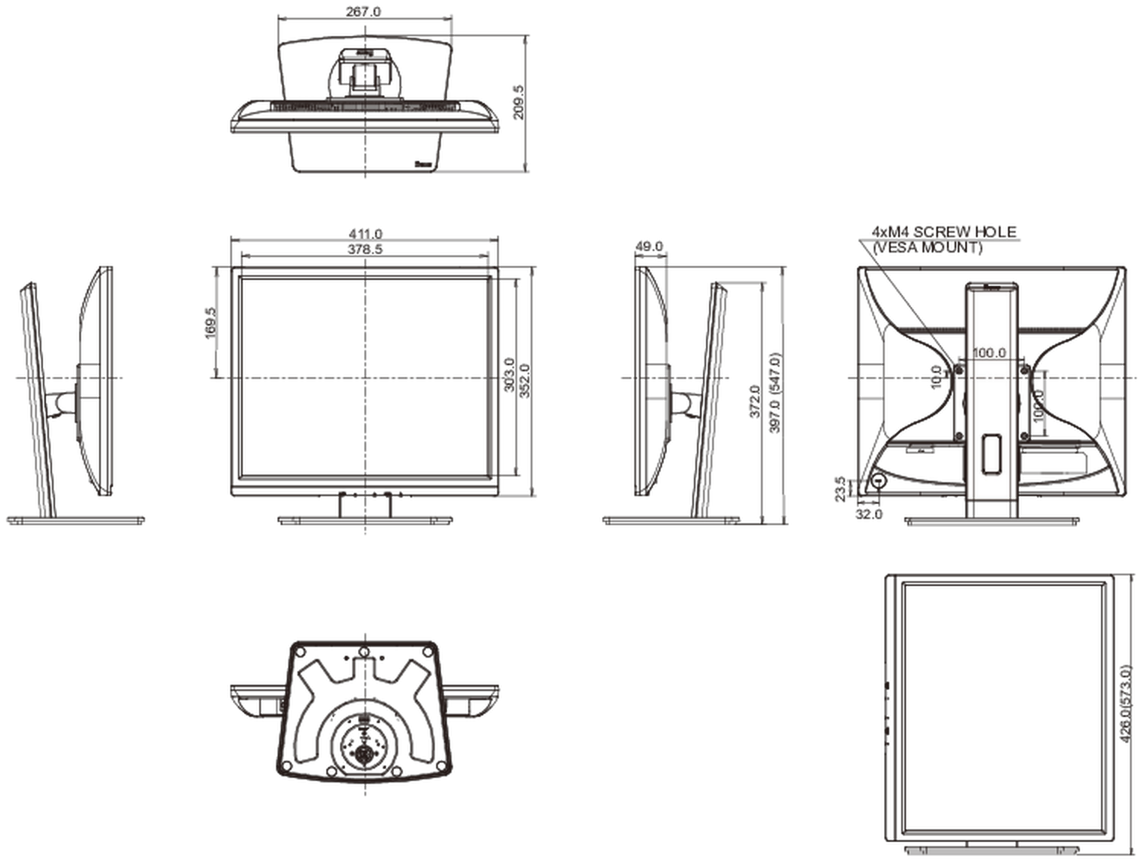

Alle Warenzeichen sind eingetragene Handelsmarken. Irrtum und Änderungen in den Spezifikationen vorbehalten. Alle LCD's erfüllen die ISO-9241-307:2008 Pixelfehlerklasse.

© IIYAMA CORPORATION. ALL RIGHTS RESERVED