Oslobodite svoj puni gejmerski potencijal uz pomoć brzog IPS GB2470HSU Red Eagle-a

Osigurajte prednost među konkurencijom koja Vam je potrebna da oslobodite svoj puni igrački potencijal sa 24" GB2470HSU koji nudi 0.8ms MPRT i brzinu osvežavanja od 165Hz. Naoružani sa FreeSync Premium možete donositi odluke u sekundi i zaboraviti na efekte gostinga ili razmazivanje slika. Mogućnost podešavanja svetlih i tamnih nijansi pomoću Black Tuner-a pruža veće performanse sagledavanja u zasenčenim delovima, a IPS tehnologija panela garantuje vrhunski kvalitet slike. Zahvaljujući postolju podesivom po visini, lako možete podesiti položaj ekrana prema vašim željama kako biste osigurali udobnost tokom maratonskih sesija igara.

Takođe dostupan u beloj : G-Master GB2470HSU-W5

Brzi IPS

Brza IPS tehnologija panela garantuje Vam ne samo verodostojnost prikaza, živopisne scene bojnog polja prikazane sa izvanrednom tačnošću boja, već takođe pruža izvanredno vreme odziva pokretne slike od 0,8 ms (MPRT).

FreeSync™ Premium Tehnologija

Ovaj monitor garantuje nisku ulaznu latenciju i nizak framerate, čime se preventiraju bilo kakvi prekidi na bilo kojem framerate-u.

01 KARAKTERISTIKE EKRANA

Dijagonala	23.8", 60.5cm
Panel	Brzi IPS IGZO, mat završna obrada
Osnovna rezolucija	1920 x 1080 @165Hz (2.1 megapixel Full HD, DisplayPort)
Osnovna rezolucija	165Hz
Format ekrana	16:9
Osvetljenje	250 cd/m²
Statički kontrast	1100:1
Napredni kontrast	80M:1
Vreme odziva (MPRT)	0.8ms
Zona gledanja	horizontalno/vertikalno: 178°/178°, desno/levo: 89°/89°, gore/dole: 89°/89°
Podržane boje	16.7miliona 8bit
Horizontalna sinhronizacija	15 - 195KHz
Vidljiva površina Š x V	527 x 296.5mm, 20.7 x 11.7"
Razmak piksela	0.275mm
Boja	mat, crna

02 KONEKTORI / KONTROLE

Ulaz signala	HDMI x1 (v.1.4, max. 1920 x 1080 @144Hz) DisplayPort x1 (v.1.2, max. 1920 x 1080 @165Hz)
USB HUB	x2 (v.2.0 DC5V, 500mA)
HDCP	da
Priključak za slušalice	da

03 KARAKTERISTIKE

Smanjeno emitovanje plave svetlosti	da
Bez treperenja	da
Adaptive Sync podrška	FreeSync Premium - HDMI: 1920 x 1080 @48-144Hz, DP: 1920 x 1080 @48-165Hz
OSD jezici	EN, DE, FR, ES, IT, PT, RU, JP, CZ, NL, PL
Kontrolni tasteri	Izbor signala / izlaz, + / jačina zvuka, - / i-Stile boje, meni, napajanje
Korisničke kontrole	podešavanje slike (kontrast, osvetljenost, overdrive, ACR, ECO, reduktor plavog svetla, Black Tuner, MBR, gama), izbor ulaza, podešavanje zvuka (jačina zvuka, isključivanje zvuka), čuvanje korisničkih podešavanja, podešavanja boje (temperatura boje, 6-osovina, korisnička podešavanja), podešavanje slike (i-Stile boja, X-Res tehnologija, oštro i meko, HDMI RGB opseg, režim direktne vožnje, podešavanje video režima), jezik, meni za podešavanje (OSD H. pozicija, OSD V. pozicija, OSD tajm-aut, logo otvaranja, AMD FreeSinc Premium, LED), prikaz informacija, resetovanje
Zvučnici	2 x 2W
Pogodnost	Kensington-lock™ priprema, DDC2B, Mac OSX

04 MEHANIČKI

Podešavanje položaja prikaza	visina, nagib, pivot (rotacija u obe strane)
Podešavanje visine	150mm
Rotacija (PIVOT funkcija)	90°
Ugao nagiba	23° gore; 5° dole
VESA montiranje	100 x 100mm

Sistem upravljanja kablovima	da

05 UKLJUČENI DODACI

Kablovi	Strujni kabl, USB, HDMI, DP
Ostalo	kratko uputstvo, bezbednosni vodič

06 UPRAVLJANJE NAPAJANJEM

Napajanje	interna
Potrošnja energije	% 1W tipično, 0.5W stand by, 0.3W iskljucen

07 ODRŽIVOST

Propisi	CE, TÜV-Bauart, EAC, PSE, RoHS podrška, ErP, WEEE, VCCI, REACH
Klasa energetske efikasnosti (Regulation (EU) 2017/1369)	E
REACH SVHC	iznad 0.1%: Olova

08 DIMENZIJE / TEŽINA

Dimenzije proizvoda Š x V x D	539.5 x 385(535) x 210mm
Dimenzije kutije Š x V x D	610 x 398 x 157mm
Težina (bez kutije)	4.5kg
Težina (sa kutijom)	6kg
EAN kod	4948570121397

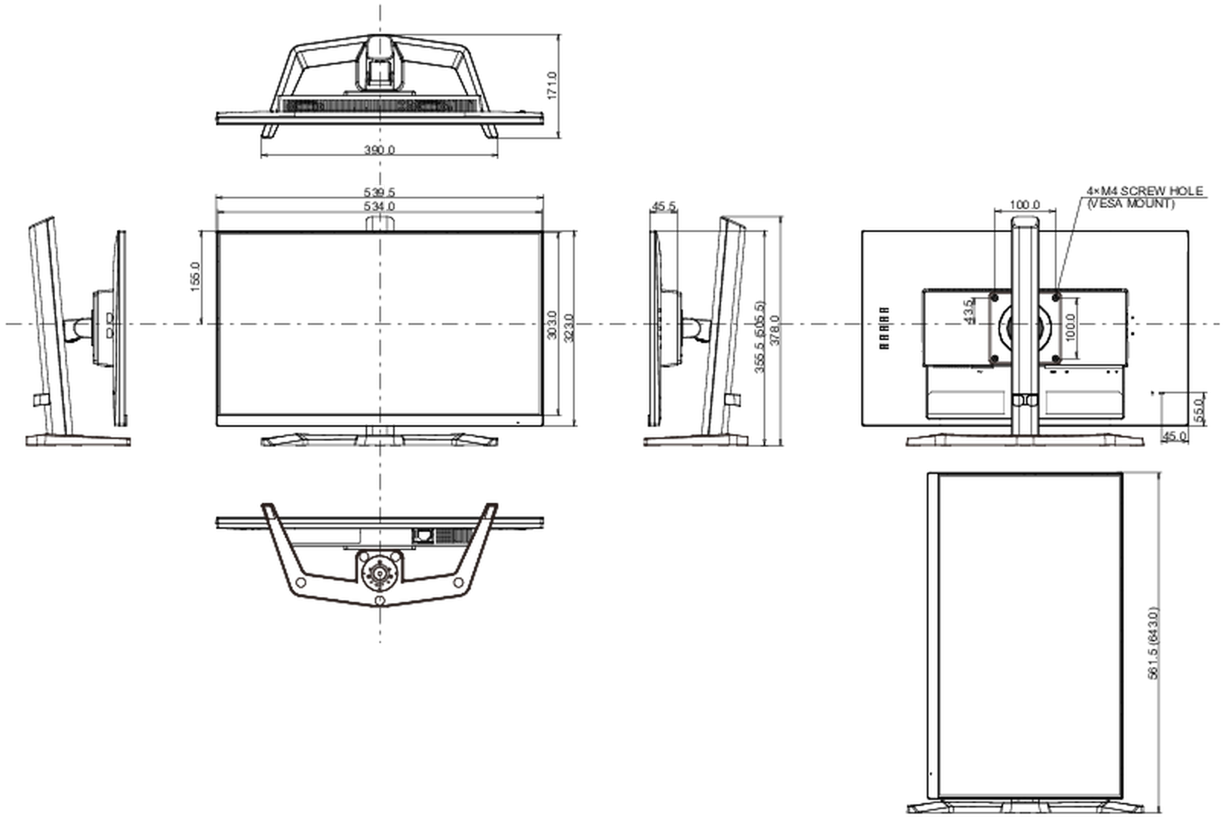

All trademarks and registered trademarks acknowledged. E & O E. Specification subject to change without notice. All LCD's comply with ISO-9241-307:2008 in connection with pixel defects.

© IIYAMA CORPORATION. ALL RIGHTS RESERVED