27'' (68.6 cm) Desktop-Monitor mit USB-C Anschluss und IPS-Panel-Technologie

Der XUB2792HSC ist mit einem USB-C Anschluss ausgestattet, der eine gleichzeitige Übertragung von Strom, Daten, Videos und Audio-Signalen ermöglicht - ohne Qualitätsverlust und nur mit einem einzigen Kabel! Ein störender Kabelsalat auf dem Schreibtisch wird damit komplett eliminiert.

Das IPS-Panel bietet brillante und präzise Farben bei weiten Betrachtungswinkeln. Die Blue Light Reducer-Funktion mit flimmerfreier LCD-Technologie reduziert die Belastung der Augen und bietet ein komfortableres Seherlebnis. Der XUB2792HSC wird mit einem 150 mm höhenverstellbaren Standfuß mit Dreh- und Schwenkfunktion geliefert, damit Sie die Position des Bildschirms ganz einfach an Ihre Wünsche anpassen können.

IPS Technologie

Die IPS-Displays sind vor allem für weite Betrachtungswinkel und natürliche, hochgenaue Farben bekannt. Sie eignen sich besonders für farbkritische Anwendungen.

USB-C

Mit dem integrierten USB 3.0 HUB können Sie über ein einziges Kabel Strom, Daten, Video- und Audio-Signale übertragen (DP-alt Modus) und verschiedene Peripheriegeräte anschließen.

01 DISPLAY EIGENSCHAFTEN

Design	dreiseitig rahmenloses Design
Bilddiagonale	27", 68.6cm
Panel-Technologie	IPS LED, matte Oberfläche
Physikalische Auflösung	1920 x 1080 @75Hz (2.1 megapixel Full HD)
Bildformat	16:9
Helligkeit	250 cd/m²
Kontrastverhältnis	1000:1
Erweitertes Kontrast Verhältnis	80M:1
Reaktionszeit (GTG)	4ms
Blickwinkel	horizontal/vertikal: 178°/178°, rechts/links: 89°/89°, nach oben/unten: 89°/89°
Farbunterstützung	16.7mln (sRGB: 99%; NTSC: 72%)
Horizontalfrequenz	30 - 85kHz
Arbeitsfläche H x B	597.8 x 336.3mm, 23.5 x 13.2"
Pixelabstand	0.311mm
Farbe	matt, schwarz

02 SCHNITTSTELLEN & ANSCHLÜSSE

Video Eingang	HDMI x1 DisplayPort x1 USB-C x1 (Energieabgabe 65W)
USB HUB	x2 (v. 3.2 (Gen 1, 5Gbit; DC5V, 900mA))
HDCP	ja
Kopfhörer Anschluss	ja
USB-C	x1 (Power delivery 65W)

03 FEATURES

Blaulicht Reduktion	ja
Flicker Free LED	ja
Extra	i-Style colour
OSD Menu Sprachen	EN, DE, FR, ES, IT, RU, JP, CZ, NL, PL
Bedientasten	Power, Menü, + / Lautstärke, - / ECO, Exit / Signalauswahl
Einstellbare Parameter	Bildeinstellung (Helligkeit, Kontrast, ECO, Blaulichtreduzierung, ACR, OD), Farbe (Farbtemperatur, Benutzervoreinstellung, i-style Farbe), OSD (OSD H.-Position, OSD V.-Position, OSD-Drehung, OSD-Zeit), Sprache, Wiederaufruf, Verschiedenes (Scharf und Weich, Videomodus-Einstellung, Öffnungslogo, USB BC, MST, Anzeigeinformationen), Eingangsauswahl (Eingangsquelle), Audio (Lautstärke, Stummschaltung)
Lautsprecher	2 x 2W
Diebstahlschutz	Kensington-lock™ vorbereitet, DDC2B, Mac OSX

04 MECHANISCH

Verstellmöglichkeiten	Höhe, Swivel, Tilt, Pivot (Rotation auf beiden Seiten)
Höhenverstellbar	150mm
Rotierbar (Pivotfunktion)	90°
Drehwinkel	90°; 45° links; 45° rechts
Neigungswinkel	23° nach oben; 5° nach unten

VESA Halterung	100 x 100mm
Kabelmanagement	ja

05 ENTHALTENES ZUBEHÖR

Kabel	Netz, HDMI, USB-C
Sonstige	Leitfaden zur Inbetriebnahme, Sicherheits-Hinweise

06 STROMVERWALTUNG

Netzteil	intern
Stromversorgung	AC 100 - 240V, 50/60Hz
Leistungaufnahme	20W typisch, 0.5W Standby, 0.5W ausgeschaltet

07 LEISTUNG

Vorschriften	TCO Certified, CE, TÜV-GS, EAC, VCCI-B, PSE, RoHS support, ErP, WEEE, REACH, UKCA
TCO Certified	XUB2792HSC-B5 H
Energieeffizienzklasse (Regulation (EU) 2017/1369)	E
REACH SVHC	über 0.1% Blei enthalten

08 ABMESSUNGEN / GEWICHT

Produkt Abmessungen B x H x T	612 x 393.5 (543.5) x 209.5mm
Verpackung Abmessungen B x H x T	693 x 170 x 440mm
Gewicht (ohne Verpackung)	6.6kg
Gewicht (inkl Verpackung)	7.0kg
EAN code	4948570121786

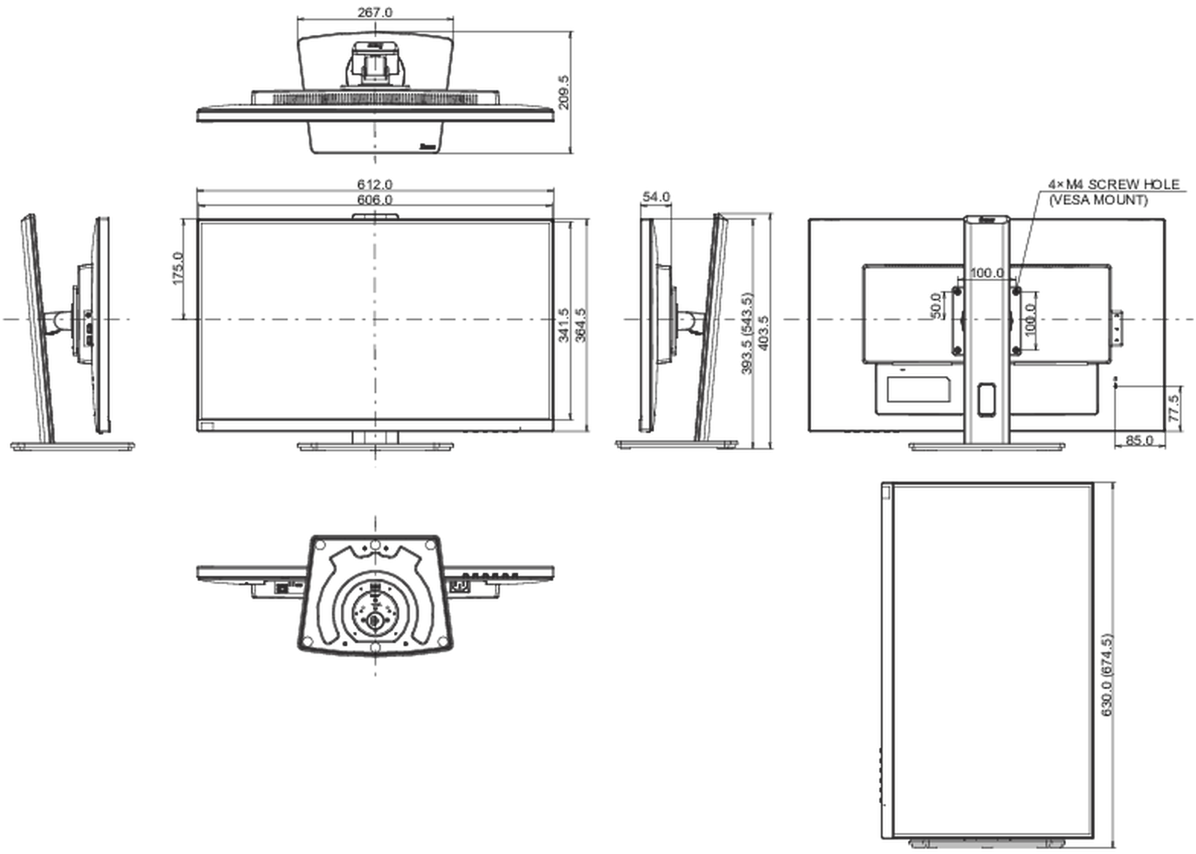

Alle Warenzeichen sind eingetragene Handelsmarken. Irrtum und Änderungen in den Spezifikationen vorbehalten. Alle LCD's erfüllen die ISO-9241-307:2008 Pixelfehlerklasse.

© IIYAMA CORPORATION. ALL RIGHTS RESERVED