Monitor da 34" ultra-wide con tecnologia pannello IPS e un piedistallo regolabile in altezza

ProLite XUB3493WQSU è un 34" Monitor a LED con pannello IPS, considerata essere la migliore tecnologia a tutto tondo nei pannelli LCD. Questo monitor offre la riproduzione accurata e fedele dei colori con ampi angoli di visione e un tempo di risposta rapido. La risoluzione è UWQHD (Ultra Wide QHD) ultra wide (21:9). La grande quantità di spazio e di buona densità di pixel offerti dalla dimensione e dalla risoluzione di questa schermata forniscono un grande potenziale di lavoro. Molto adatto a coloro che vogliono usare applicazioni affiancate, guardare un film girato in formato widescreen o arricchire la loro esperienza di gioco.

Il supporto regolabile in altezza di 150 mm consente di adattare la posizione dello schermo alle proprie preferenze, mentre il pannello privo di sfarfallio con funzione di riduzione della luce blu riduce l'affaticamento degli occhi.

IPS Technology

I display IPS sono noti soprattutto per gli ampi angoli di visione e i colori naturali e precisi. Sono particolarmente adatti per applicazioni critiche dal punto di vista del colore.

ULTRA WIDE - UWQHD

La risoluzione UWQHD (Ultra-wide QHD) garantisce un'area di visualizzazione molto ampia (21:9).

01 CARATTERISTICHE DISPLAY

Diagonale	34", 86.7cm
Pannello	ADS-IPS, finitura opaca, opacita' 25%
Risoluzione nativa	3440 x 1440 @75Hz (4.9 megapixel UWQHD)
Format	21:9
Luminosità	400 cd/m²
Contrasto statico	1000:1
Contrasto avanzato	80M:1
Tempo di risposta (GTG)	4ms
Angolo di visione	orizzontale/verticale: 178°/178°, sinistra/destro 89°/89°, alto/gíu: 89°/89°
Supporta colore	16.7mln 8bit (sRGB: 100%, NTSC: 74%)
Siincronizzazione orizontale	30 - 115kHz
Angolo di visione L x H	799.8 x 334.8mm, 31.5 x 13.2"
Pixel pitch	0.233mm
Color	opaca, nero

02 INTERFACCE / CONNETTORI / CONTROLLI

Connettore ingresso	HDMI x2 (v.2.0) DisplayPort x1 (v.1.2)
USB HUB	x2 (v. 3.2 (Gen 1, 5Gbit; DC5V, 900mA))
HDCP	si
Connettore cuffie	si

03 CARATTERISTICHE SPECIALI

Riduzione luce blu	si
Flicker free	si
supporta la Tecnologia Adaptive Sync	HDMI & Display Port: 3440 x 1440 @48-75Hz
HDR	si
Lingua OSD	EN, DE, FR, IT, RU, JP, CZ, NL, PL
Pulsanti controllo	Accensione , Menu, Destra/ Volume, Sinistro/ ECO, Ingresso/ Uscita
Controllo utente	immagine (formato immagine, luminosità, contrasto, black tuner, nitidezza, od, acr, mode eco, X-Res technology), colore (caldo, normale, freddo, colori utente, i-Style Colour, blue light reducer), PiP/PbP (PiP/PbP mode, sub win input, PiP size, PiP position, swap), seleziona input, audio (volume, disattiva audio, sel ing audio), lingua, settaggi OSD (OSD H. position, OSD V. position, sfondo OSD,intervallo OSD), setup menù (formato DP, HDMI RGB range, HDR, FreeSync, logo iniziale, LED, auto spegnimento, richiamo memoria, informazioni)
Altoparlanti	2 x 5W
Utilità	brevettato Kensington-lock™, DDC/CI, Mac OSX

04 MECCANICA

Regolazione posizione display	altezza, swivel, tilt
Regolazione altezza	150mm
Snodo	90°; 45° sinistra; 45° destro
Angolo di inclinazione	23° alto; 5° giù
Montaggio VESA	100 x 100mm
Passaggio cavi	si

05 ACCESSORI INCLUSI

Cavo	di alimentazione, USB, HDMI, DP
Altro	guida rapida, guida di sicurezza

06 ALIMENTAZIONE

Unità di alimentazione	interno
Alimentazione	AC 100 - 240V, 50/60Hz
Consumo energia	43W tipico, 0.5W stand by, 0.5W spento

07 SOSTENIBILITA'

Norme	CE, TÜV-Bauart, EAC, VCCI-B, PSE, RoHS support, ErP, WEEE, REACH, UKCA
Classe efficienza energetica (Regulation (EU) 2017/1369)	F
REACH SVHC	sopra 0.1%: Piombo

08 DIMENSIONI / PESO

Prodotti dimensioni L x H x P	817 x 422.5 (572.5) x 245.5mm
Box dimensioni L x H x P	900 x 188 x 456mm
Peso (netto)	9.4kg
Peso (lordo)	12.4kg
EAN code	4948570121359

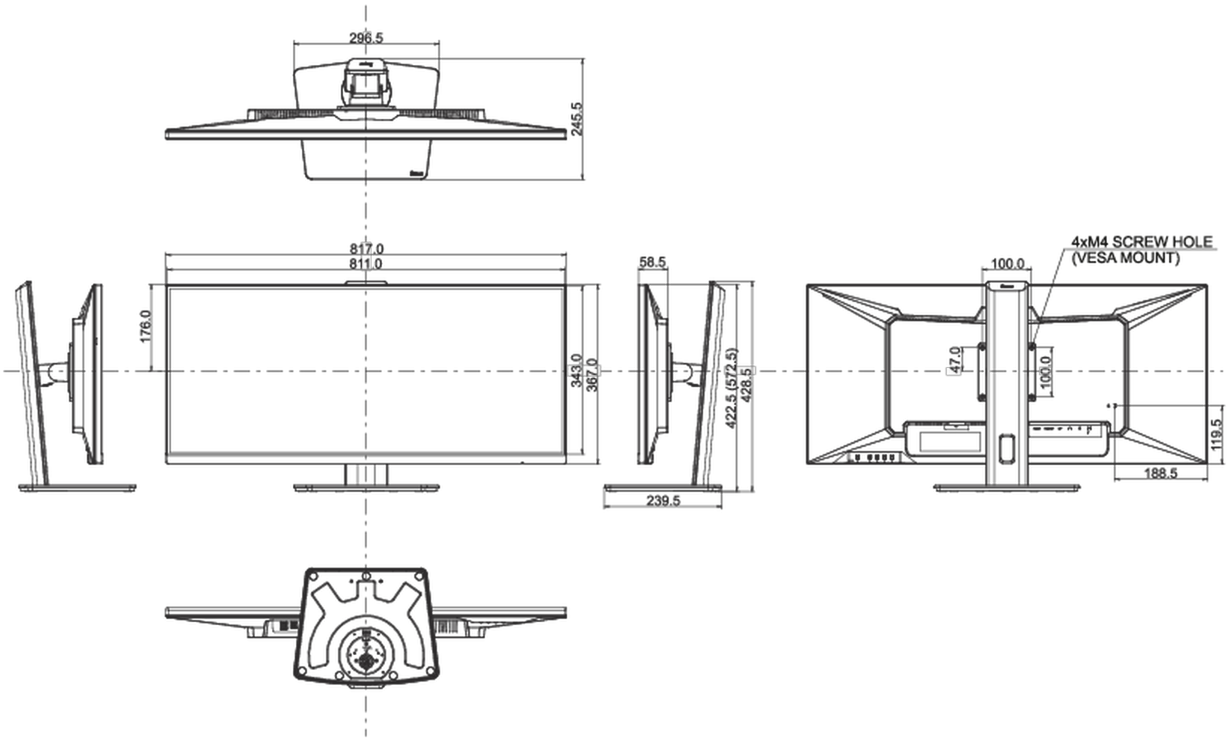

Tutti i marchi e i marchi registrati citati. E & O E. Specifiche soggette a modifiche senza preavviso. Tutti i display LCD è conforme alla norma ISO-9241-307:2008 in connessione con difetti dei pixel.

© IIYAMA CORPORATION. ALL RIGHTS RESERVED