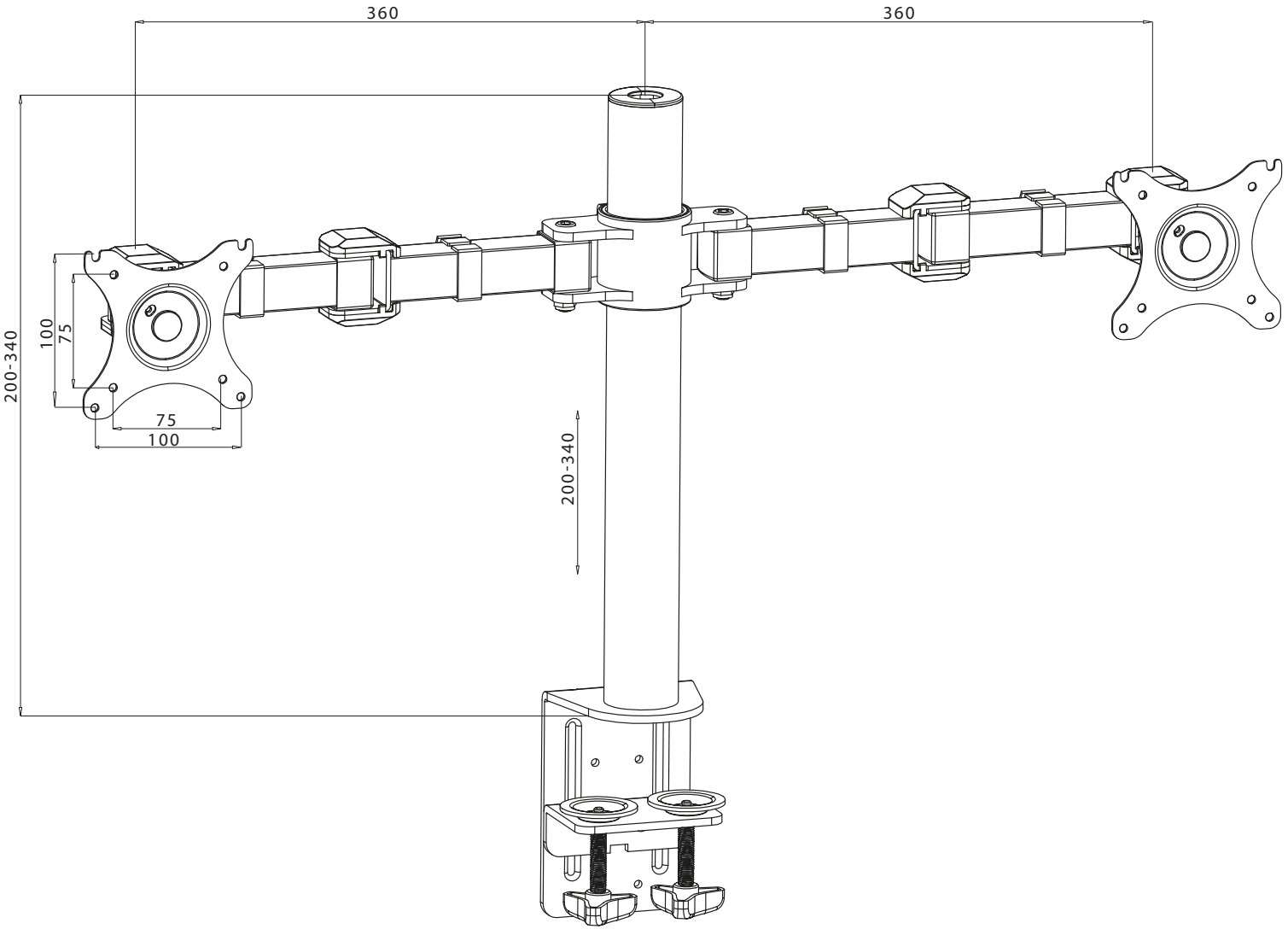
360
360
200-340
100
75
75
100
200-340